Vybavení koupelen

2018 / CZK

mereo

Vysvětlivky:

5 LET ZÁRUKA	5-ti letá záruka na baterie
SERVIS BATERIÍ	servis vodovodních baterií
8l/min 5 bar	průtok 8 l/min při tlaku 5 bar u baterií s perlátorem
40 CM HADIČKA	baterie dodáváme vč. přip. hadiček 40 cm
1 KUS V KRABICI	balení - počet kusů v krabici
10 KUSŮ V KARTONU	balení - počet kusů v kartonu
35 MM KARTUŠE	velikost kartuše u baterií
ANTI TWIST	systém zabraňující překroucení
190 cm	výška koutu (cm)
BARVA CHROM	barva profilu chrom
BARVA BÍLÁ	barva profilu bílá
CLICK SYSTEM	CLICK systém
AKČNÍ PRODUKT	trvale výhodná cena
ZPĚTNÁ KLAPKA	zabraňuje nasátí vody zpět do systému
KERAMIKA	materiál keramika
LITÝ MRAMOR	materiál litý mramor
SKLO 8/6	tloušťka skla (mm) pevná/otvírací část
L P VARIANTA MONTÁŽE	levá/pravá varianta montáže
L OTEVÍRÁNÍ DVEŘÍ	levé otvírání dveří
P OTEVÍRÁNÍ DVEŘÍ	pravé otvírání dveří
M ZÁVIT VNĚJŠÍ	závit vnější
F ZÁVIT VNITŘNÍ	závit vnitřní
DÉLKA NA MÍRU	vyrábíme jakékoliv délky hadic
NOŽKY	součástí dodávky je vanička včetně nožiček
GEL COAT	**GEL COAT** je ochranná vrstva vaničky, která zajišťuje stálobarevnost a zvyšuje odolnost proti nárazu.
EASY CLEAN	**EASY CLEAN** je vodoodpudivá ochranná vrstva sprchových koutů

Funkce u sprchového programu

MASSAGE	masáž	MIST & SPRAY	spray & mlha	BUBBLE	bublinky
SPRAY	spray	WATERFALL	vodopád	SPRAY & BUBBLE	spray & bublinky
MIST	mlha	FAST CLEAN	rychlé čištění	PLASTOVÝ POTAH	zabraňuje poškrábání vany
SPRAY & MASSAGE	spray & masáž	20% 35% 50% WATER SAVER	spořič vody	ANTI TWIST	systém zabraňující překroucení

Ceny jsou platné od 1. 6. 2018. Změna cen a technických parametrů vyhrazena. Ceny jsou maloobchodní. Obrázky a nákresy jsou ilustrativní, neručíme za případné tiskové chyby.

Trvale výhodné ceny 4

01 Vodovodní baterie

Viana 8
Mada 12
Eve 15
Sonáta 19
Retro Viktorie 24
Lila 28
Kasia 32
Dřezové baterie 36
Podomítkové baterie 40
Bidetové baterie 44
Ohřívače a baterie pro nízkotlaké ohřívače vody 46
Termostatické baterie 50

02 Sprchový program

Sprchové sety 52
Posuvné držáky sprchy 58
Vanové sety 59
Ruční sprchy 60
Sprchové hadice 62
Talířové sprchy 63
Stěnové vývody 65
Držáky sprchy 66

03 Tlačné samouzavírací ventily

Tlačné ventily 68

04 Chromované sifony a výpustě

Chromované sifony a výpustě 70
Doplňkový sortiment Klum 72

05 Senior program

Senior program 76

06 Sprchové kouty, dveře a zástěny

Fantasy sprchové kouty 80
Fantasy sprchové dveře 86
Fantasy sprchové stěny WALK IN 87
Lima sprchové kouty 90
Lima sprchové dveře 94
Mistica sprchové kouty 96
Mistica sprchové dveře 109
Kora sprchové kouty 112
Sprchové boxy 115
Vanové zástěny 118

07 Sprchové vaničky

Litý mramor 120
SMC 122
Keramické 124

08 Nerezové sprchové žlaby

Nerezové sprchové žlaby 125

09 Koupelnový nábytek

Koupelnový nábytek 130
Nábytková umyvadla keramická SLIM 133
Nábytková umyvadla z litého mramoru 134

10 Sanitární keramika WC sedátka

Sanitární keramika 136
WC sedátka 138

11 Náhradní díly

Náhradní díly vodovodní baterie 141
Náhradní díly WC sedátka 146
Náhradní díly chromované výpustě 147
Náhradní díly sprchové kouty 148

Trvale výhodné ceny

Uvádíme seznam sortimentu Mereo, který je nejčastěji našimi zákazníky vyhledáván a je dlouhodobě cenově zvýhodněný.

Vodovodní baterie

Umyvadlová baterie
CBEE10101
529,-

CBEE10103
649,-

Dřezová baterie
CBEE201, 210 mm
649,-

CBEE20101, 170 mm
649,-

Dřezová baterie
CBEE20103
1 098,-

CBEE20104
1 098,-

Dřezová baterie
CBEE350
1 319,-

Bidetová baterie
CBEE501
649,-

Dřezová baterie
CBEE301, 150 mm
759,-

CBEE301A, 100 mm
759,-

Dřezová baterie
CBEE30101, 150 mm
759,-

CBEE301A01, 100 mm
759,-

Dřezová baterie
CBEE302, 150 mm
795,-

CBEE302A, 100 mm
759,-

Baterie do byt. jádra
CBEE60204, 150 mm
1 145,-

CBEE602A04, 100 mm
1 145,-

Baterie do byt. jádra
CBEE60203, 150 mm
1 145,-

CBEE602A03, 100 mm
1 145,-

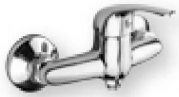

Sprchová baterie
CBEE60103, 150 mm
649,-

CBEE601A03, 100 mm
649,-

Sprchová baterie
CBEE90103, 150 mm
795,-

CBEE901A03, 100 mm
795,-

Umyvadlová baterie
CBS10101
699,-

Dřezová baterie
CBS201
579,-

Dřezová baterie
CBS301, 150 mm
669,-

CBS301A, 100 mm
649,-

Baterie do byt. jádra
CBS60203, 150 mm
899,-

CBS602A03, 100 mm
899,-

Sprchová baterie
CBS60103, 150 mm
619,-

CBS601A03, 100 mm
599,-

Vanová baterie
CBS90103, 150 mm
1 019,-

CBS901A03, 100 mm
999,-

Dřezový kohoutek
CBS721
499,-

Umyvadlový kohoutek
CBS701
339,-

Umyvadlový kohoutek
CBS711
349,-

Umyvadlový kohoutek
CBS731
299,-

Sprchový set vč. baterie,
CBEE609, 150 mm
CBEE609A, 100 mm
1 949,- AKČNÍ PRODUKT

Set do bytového jádra
CB611A, 150 mm
CB611B, 100 mm
1 249,- AKČNÍ PRODUKT

Sprchový program

Sprchový set s termostatickou baterií BTS01
3 490,- AKČNÍ PRODUKT

Sprchový set s termostatickou baterií BTS02
3 990,- AKČNÍ PRODUKT

Sprchový set s termostatickou baterií BTS03
4 990,- AKČNÍ PRODUKT

Sprchový set CB900Y
249,-

Vanový set s podomítkovou baterií CB650E
1399,- AKČNÍ PRODUKT

Vanový set s termostatickou baterií BTV01
4 690,- AKČNÍ PRODUKT

Vanový set s termostatickou baterií BTV02
5 290,- AKČNÍ PRODUKT

Vanový set CB469A
135,- AKČNÍ PRODUKT

Vanový set CB469B
159,- AKČNÍ PRODUKT

Vanový set CB469E
259,- AKČNÍ PRODUKT

Sprcha jednopolohová CB465B
69,- AKČNÍ PRODUKT

Sprcha jednopolohová CB465E
159,-

Sprcha jednopolohová CB465P
175,-

Posuvný držák sprchy CB466K
189,- AKČNÍ PRODUKT

Posuvný držák sprchy CB910A
349,-

Sprchová hadice CB110, 150 cm
85,-

Sprchová hadice CB110B, 150 cm
85,-

Sprchová hadice CB110S, 150 cm
119,-

Sprchová hadice CB110R, 150 cm
119,-

Držák sprchy CB466D
35,-

Držák sprchy CB466C
35,-

Stěnový vývod CB700P
259,-

Sprchové boxy, vanové zástěny

Sprchový box čtvrtkruhový **90x90 cm bez stříšky**

CK35122B vanička SMC	10 990,-
CK35122M vanička litá	13 790,-

se stříškou

CK35122BS vanička SMC	13 290,-
CK35122MS vanička litá	15 990,-

sklo 5 mm point, profil satin, záda boxu skleněná, zeleně probarvená

Sprchový box čtvercový **90x90 cm bez stříšky**

CK34122B vanička SMC	11 490,-
CK34122M vanička litá	14 990,-

se stříškou

CK34122BS vanička SMC	13 790,-
CK34122MS vanička litá	17 290,-

sklo 5 mm point, profil satin, záda boxu skleněná, zeleně probarvená

Vanová zástěna

CK70123Z - chrom ALU, sklo čiré 6 mm, 1450x700 mm	3 790,-
CK70121Z - chrom ALU, sklo čiré 6 mm, 1450x750 mm	3 790,-

Sprchové sety, sprchové kouty, žlaby

Sprchový set

sprchový kout 90x90x185 cm
bílý alu, sklo chinchila 4 mm
+ **vanička** nebo **žlab**
dle výběru

CK35124HM
+ vanička (litý mramor, bílá)
90x90x3 cm,
bez nožiček, včetně sifonu, gelcoat
7 389,- AKČNÍ PRODUKT

CK35124HH
+ vanička (SMC, vysoká, bílá)
90x90x14 cm,
vč. sifonu a nožiček
6 349,- AKČNÍ PRODUKT

CK35124HN
+ vanička (SMC, nízká, bílá)
90x90x4 cm,
vč. sifonu
5 899,- AKČNÍ PRODUKT

CK35124HZ
+ Odtokový žlab (plast)
80x6,5 cm,
včetně nerez roštu a sifonu
5 899,- AKČNÍ PRODUKT

Sprchový set

sprchový kout 90x90x185 cm
chrom alu, sklo chinchila 4 mm
+ **vanička** nebo **žlab**
dle výběru

CK35134HM
+ vanička (litý mramor, bílá)
90x90x3 cm,
bez nožiček, vč. sifonu, gelcoat
7 889,- AKČNÍ PRODUKT

CK35134HH
+ vanička (SMC, vysoká, bílá)
90x90x14 cm,
vč. sifonu a nožiček
6 849,- AKČNÍ PRODUKT

CK35134HN
+ vanička (SMC, nízká, bílá)
90x90x4 cm,
vč. sifonu
6 399,- AKČNÍ PRODUKT

CK35134HZ
+ Odtokový žlab (plast)
80x6,5 cm,
vč. nerez roštu a sifonu
6 399,- AKČNÍ PRODUKT

Sprchový set

sprchový kout 90x90x185 cm
chrom alu, sklo čiré 4 mm
+ **vanička** nebo **žlab**
dle výběru

CK35123HM
+ vanička (litý mramor, bílá)
90x90x3 cm,
bez nožiček, vč. sifonu, gelcoat
7 889,- AKČNÍ PRODUKT

CK35123HH
+ vanička (SMC, vysoká, bílá)
90x90x14 cm,
vč. sifonu a nožiček
6 849,- AKČNÍ PRODUKT

CK35123HN
+ vanička (SMC, nízká, bílá)
90x90x4 cm,
vč. sifonu
6 399,- AKČNÍ PRODUKT

CK35123HZ
+ Odtokový žlab (plast)
80x6,5 cm,
vč. nerez roštu a sifonu
6 399,- AKČNÍ PRODUKT

Sprchový set

sprchový kout 80x80x185 cm
chrom alu, sklo čiré 4 mm
+ **vanička** nebo **žlab**
dle výběru

CK35133HM
+ vanička (litý mramor, bílá)
80x80x3 cm, bez nožiček,
vč. sifonu, gelcoat
7 689,- AKČNÍ PRODUKT

CK35133HH
+ vanička (SMC, vysoká, bílá)
80x80x14 cm,
vč. sifonu a nožiček
6 649,- AKČNÍ PRODUKT

CK35133HZ
+ Odtokový žlab (plast)
70x6,5 cm,
vč. nerez roštu a sifonu
6 199,- AKČNÍ PRODUKT

Sprchový kout Kora

CK35123H
sprchový kout R550,
90x90x185 cm
chrom alu, sklo čiré 4 mm
3 499,- AKČNÍ PRODUKT

CK35133H
sprchový kout R550,
80x80x185 cm
chrom alu, sklo čiré 4 mm
3 499,- AKČNÍ PRODUKT

Sprchový žlab

CZ11P - plast,
komplet, 70x6,5 cm **1 999,-** AKČNÍ PRODUKT

CZ12P - plast,
komplet, 80x6,5 cm **2 149,-** AKČNÍ PRODUKT

CZ13P - plast,
komplet, 90x6,5 cm **2 299,-** AKČNÍ PRODUKT

CZ11 - nerez,
komplet, 70x10 cm **2 699,-** AKČNÍ PRODUKT

CZ12 - nerez,
komplet, 80x10 cm **2 849,-** AKČNÍ PRODUKT

CZ13 - nerez,
komplet, 90x10 cm **2 999,-** AKČNÍ PRODUKT

01

Vodovodní baterie

Vodovodní baterie jsou nezbytnou součástí každé domácnosti, proto nabídka zahrnuje široký výběr jak co do funkčnosti, tak designu.

Pod značkou MEREO najdete klasické, moderní, ale i retro baterie.

Viana

Série Viana zaujme na první pohled robustní konstrukcí a svým prvotřídním plochým designem s ostrými hranami. Kvalitní materiály zaručují spolehlivost a dlouhou životnost těchto baterií. Nástěnné baterie dodáváme s roztečí 150 mm.
Díky integrovanému perlátoru, který nikde nevyčnívá, jsou zachovány čisté linie.

Záruka na baterii 5 let.

Baterie umyvadlová stojánková

CBE10101 - bez výpusti
1 445,46 CZK bez DPH
1 749,- CZK s DPH

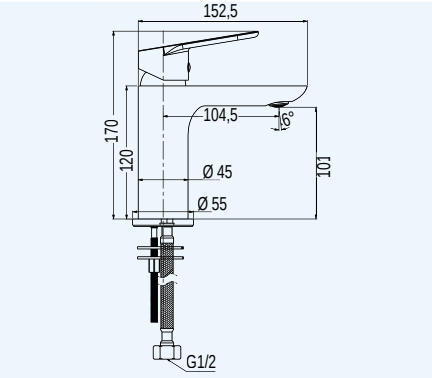

Baterie umyvadlová stojánková vysoká

CBE10102 - bez výpusti
2 230,58 CZK bez DPH
2 699,- CZK s DPH

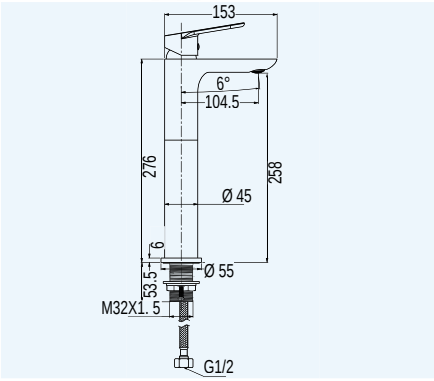

Baterie dřezová stojánková

CBE20103 - s ramínkem nad pákou, výška 306 mm
2 230,58 CZK bez DPH
2 699,- CZK s DPH

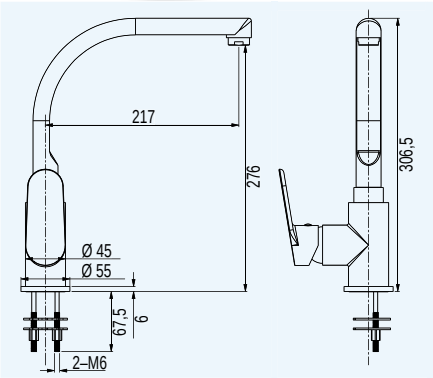

Baterie dřezová nástěnná

CBE30201 - 150 mm s ramínkem plochým rovným 200 mm
1 610,74 CZK bez DPH
1 949,- CZK s DPH

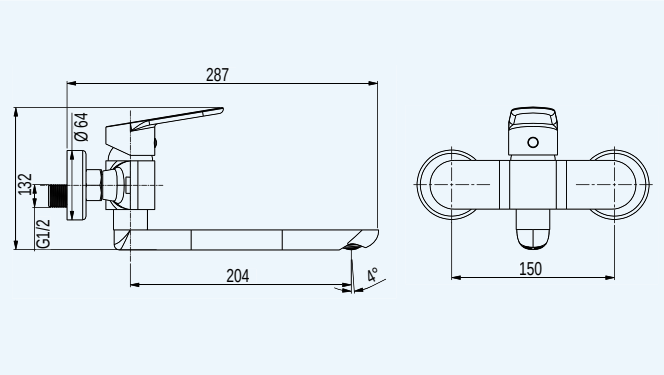

Baterie sprchová nástěnná

CBE60103 - 150 mm bez příslušenství
1 528,10 CZK bez DPH
1 849,- CZK s DPH

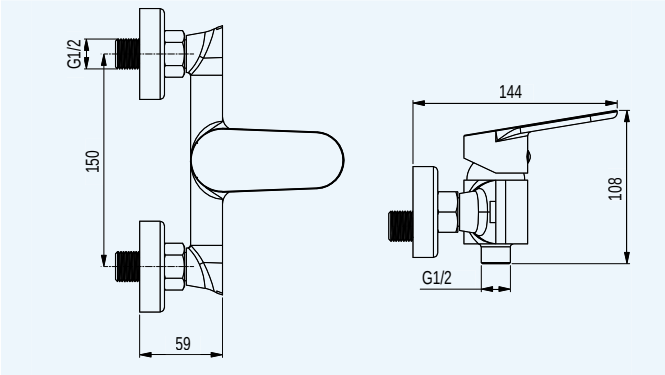

5 LET ZÁRUKA | SERVIS BATERIÍ | 8 l/min 5 bar | 35 MM KARTUŠE | 1 KUS V KRABICI | 10 KUSŮ V KARTONU

Viana

Baterie vanová nástěnná

CBE90203 - 150 mm se sklopným ramínkem bez příslušenství (přepínaní mezi sprchou a vanovým výtokem pomocí otočení ramínka)

2 230,58 CZK bez DPH
2 699,- CZK s DPH

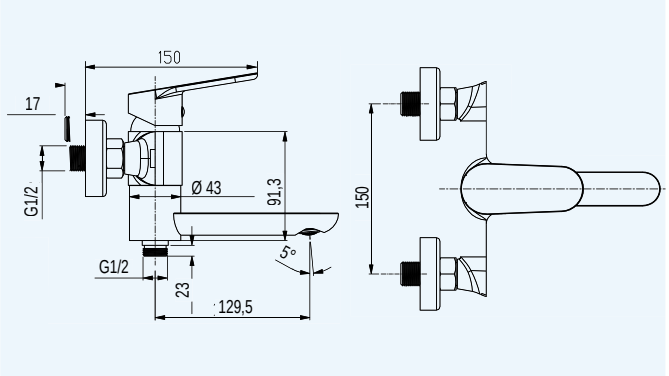

Baterie vanová nástěnná

CBE90103 - 150 mm bez příslušenství

2 230,58 CZK bez DPH
2 699,- CZK s DPH

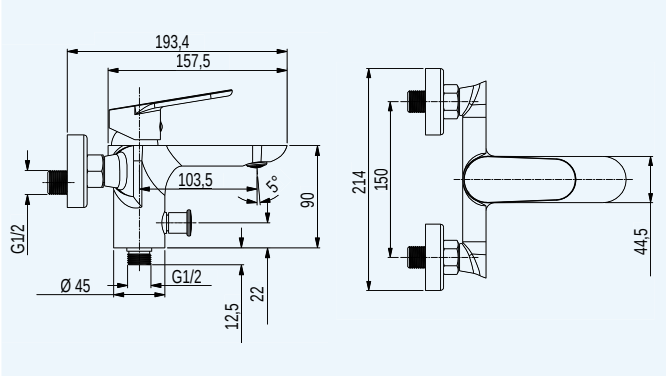

Sprchový set s nástěnnou baterií

CBE60101SA - baterie s otočným ramínkem a sprchovou soupravou, hadicí 150 cm, ruční a talířovou sprchou ø 235 mm, bílá/chrom

4 537,19 CZK bez DPH
5 490,- CZK s DPH

Sprchový set s nástěnnou baterií

CBE60101SB - baterie s otočným ramínkem a sprchovou soupravou, hadicí 150 cm, ruční a talířovou sprchou 220x220 mm, bílá/chrom

4 619,83 CZK bez DPH
5 590,- CZK s DPH

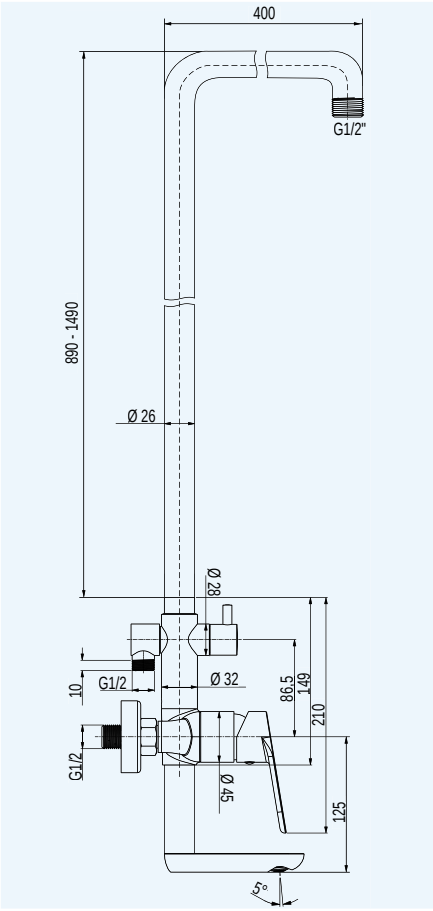

Další sprchové sety Viana najdete na straně 52-53.

5 LET ZÁRUKA | SERVIS BATERIÍ | 8 l/min 5 bar | 35 MM KARTUŠE | 40 CM HADIČKA | 1 KUS V KRABICI | 10 KUSŮ V KARTONU

Baterie umyvadlová s bidetovou sprchou

CBE10105 - bez výpusti, včetně nástěnného držáku, sprchy a hadice 1,5 m

1 776,03 CZK bez DPH
2 149,- CZK s DPH

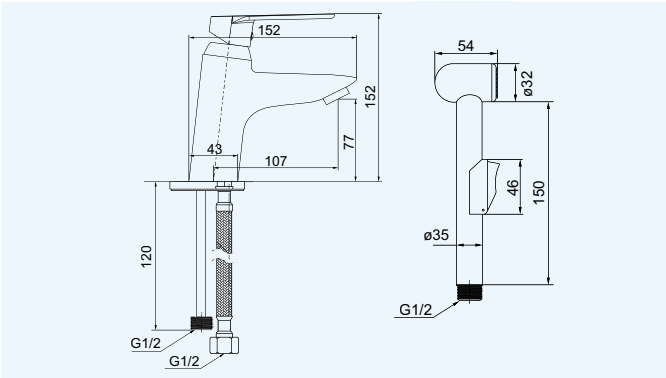

Baterie podomítková s bidetovou sprchou

CBE60105BS - stěnový vývod s držákem, bidetová sprcha, hadice 1,5m, Mbox, oválný kryt

1 776,03 CZK bez DPH
2 149,- CZK s DPH

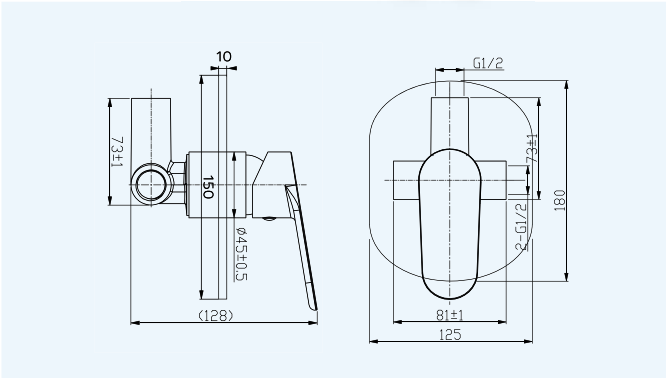

Baterie sprchová podomítková

CBE60105B - bez přepínače, Mbox, oválný kryt

1 404,13 CZK bez DPH
1 699,- CZK s DPH

Další typy na str. 40

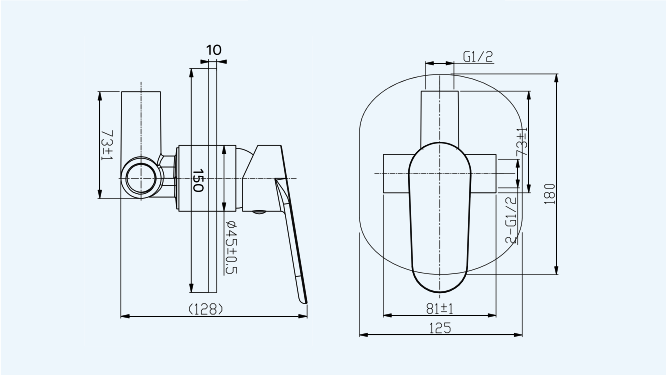

Baterie sprchová podomítková

CBE60106B - s keramickým dvoucestným přepínačem, Mbox, oválný kryt

1 982,65 CZK bez DPH
2 399,- CZK s DPH

Další typy na str. 40

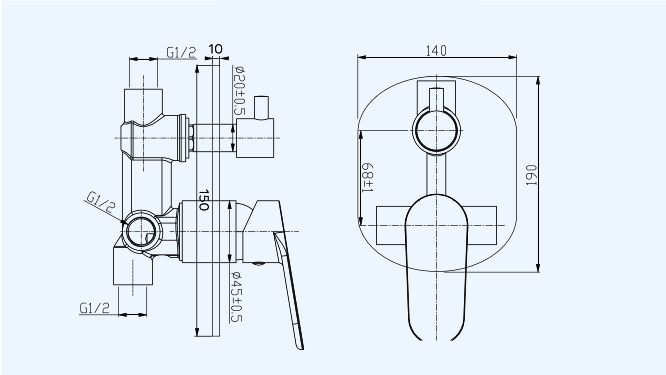

5 LET ZÁRUKA | SERVIS BATERIÍ | 8 l/min 5 bar | 35 MM KARTUŠE | 1 KUS V KRABICI | 10 KUSŮ V KARTONU

Mada

Nejnovější série vodovodních baterií u které se díky keramickým kartuším o průměru 25 mm podařilo vyladit křivky těla do elegantního úzkého designu. Tato série také vyniká ostrými hranatými linkami.

NEW

Nový design

Keramická kartuše 25 mm

Ostré křivky

Elegantní úzké tělo

Záruka na baterii 5 let.

K dispozici od 9/2018

NEW

Baterie umyvadlová stojánková

CBQ10101M - bez výpusti

1 280,17 CZK bez DPH
1 549,- CZK s DPH

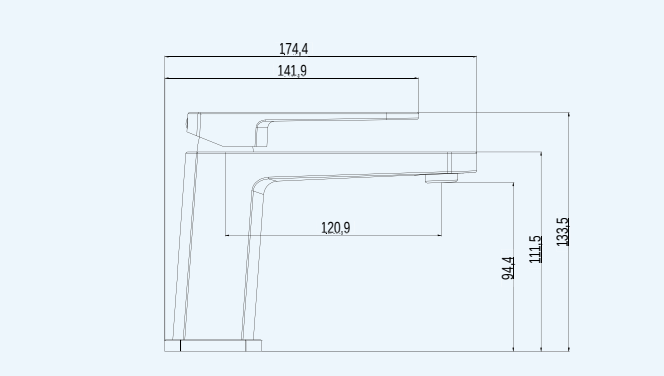

Baterie dřezová stojánková

CBQ20103M - s ramínkem nad pákou, výška 368 mm

1 652,07 CZK bez DPH
1 999,- CZK s DPH

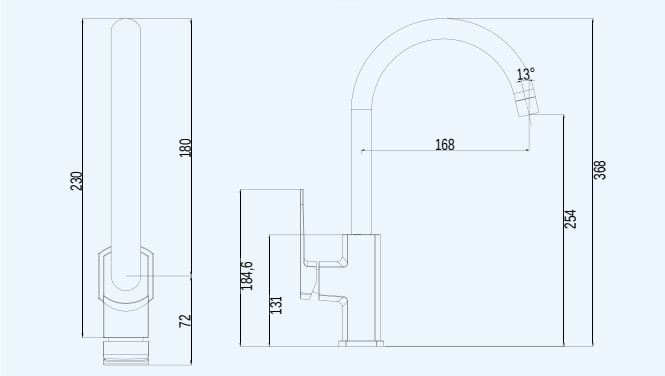

Baterie sprchová nástěnná

CBQ60103M - 150 mm, bez příslušenství

1 445,45 CZK bez DPH
1 749,- CZK s DPH

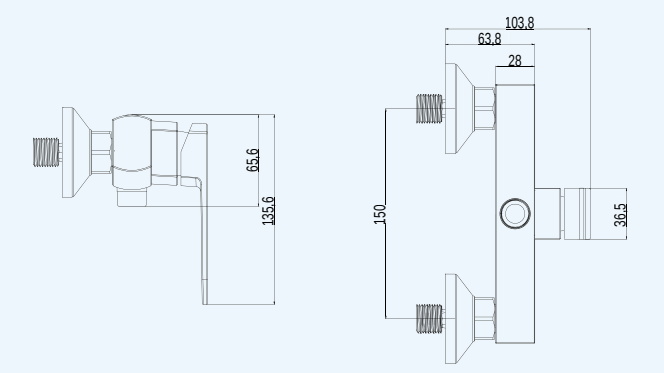

Baterie vanová nástěnná

CBQ90103M - 150 mm, bez příslušenství

1 817,36 CZK bez DPH
2 199,- CZK s DPH

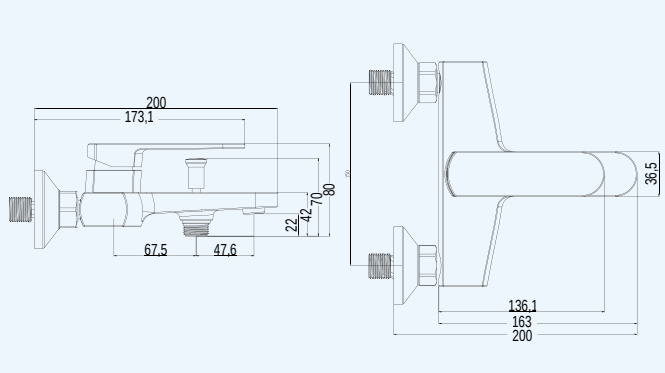

5 LET ZÁRUKA | SERVIS BATERIÍ | 9 l/min 5 bar | 25 MM KARTUŠE | 40 CM HADIČKA | 1 KUS V KRABICI | 10 KUSŮ V KARTONU

Mada

NEW

Baterie umyvadlová s bidetovou sprchou

CBQ60105MBS - stěnový vývod s držákem, bidetová sprcha, hadice 1,5 m, Mbox, oválný kryt

1 743,71 CZK bez DPH
2 099,- CZK s DPH

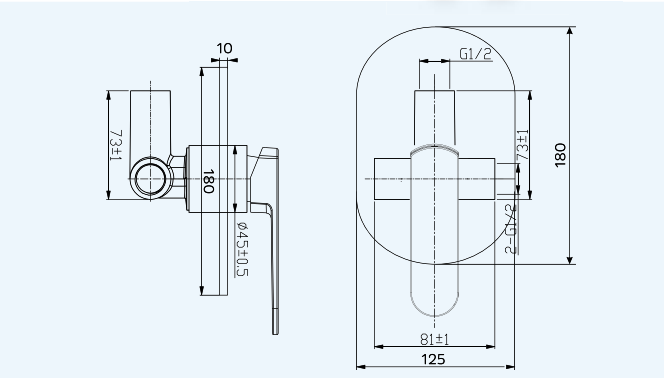

Baterie sprchová podomítková

CBQ60105MB - bez přepínače, MBox, oválný kryt

1 404,13 CZK bez DPH
1 699,- CZK s DPH

Další typy na str. 40

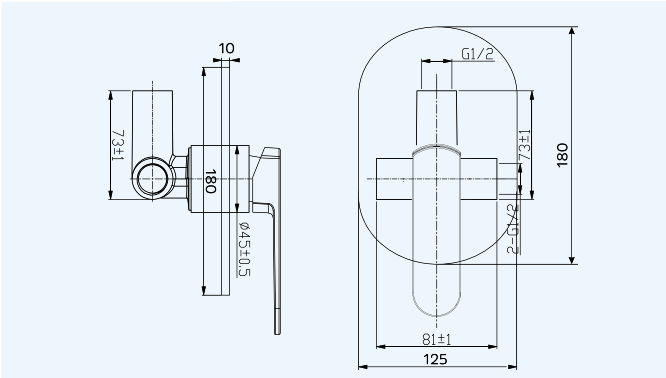

Baterie sprchová podomítková

CBQ60106MB - s keramickým dvoucestným přepínačem, Mbox, oválný kryt

1 982,65 CZK bez DPH
2 399,- CZK s DPH

Další typy na str. 40

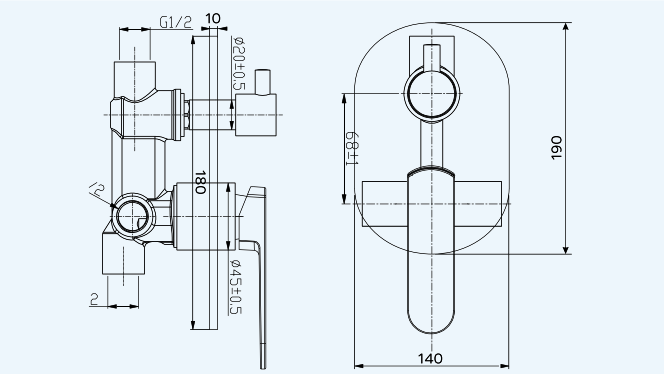

5 LET ZÁRUKA | SERVIS BATERIÍ | 9 l/min 5 bar | 25 MM KARTUŠE | 40 CM HADIČKA | 1 KUS V KRABICI | 10 KUSŮ V KARTONU

Eve

Řada vodovodních baterií Eve vyniká spojením elegantního těla a tvarově jednoduché a přesto efektní páky. Kvalitu této řady podtrhuje keramická kartuše 35 mm.

Keramická kartuše

Nadčasový design

Čisté linie

Záruka na baterii 5 let.

Eve

Baterie umyvadlová stojánková

CBV101 - s výpustí
1 288,43 CZK bez DPH
1 559,- CZK s DPH

CBV10101 - bez výpusti
1 172,73 CZK bez DPH
1 419,- CZK s DPH

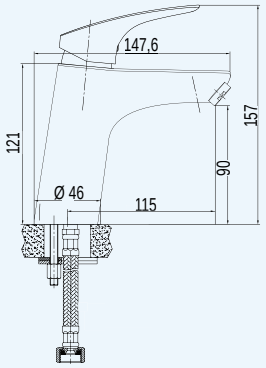

Baterie dřezová stojánková

CBV201 - s ramínkem plochým
1 999,17 CZK bez DPH
2 419,- CZK s DPH

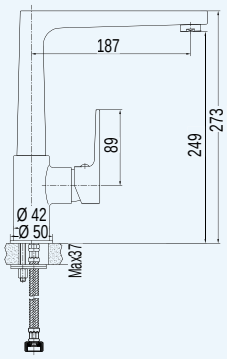

Baterie dřezová stojánková

CBV20101 - s ramínkem 210 mm, otočné včetně těla
1 486,78 CZK bez DPH
1 799,- CZK s DPH

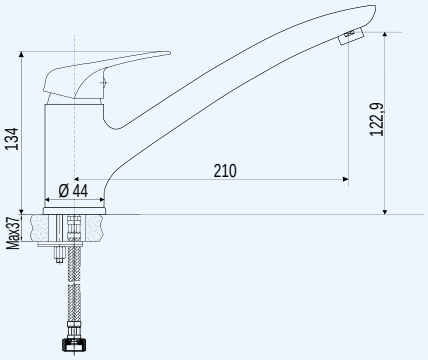

Baterie bidetová stojánková

CBV501 - bez výpusti
1 321,49 CZK bez DPH
1 599,- CZK s DPH

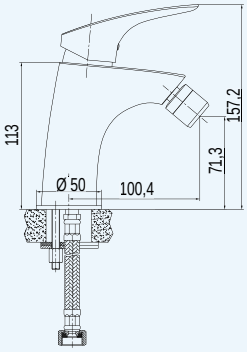

5 LET ZÁRUKA | SERVIS BATERIÍ | 8 l/min 5 bar | 35 MM KARTUŠE | 1 KUS V KRABICI | 10 KUSŮ V KARTONU

Baterie sprchová nástěnná

CBV60103 - 150 mm, bez příslušenství — 1 338,02 CZK bez DPH
1 619,- CZK s DPH

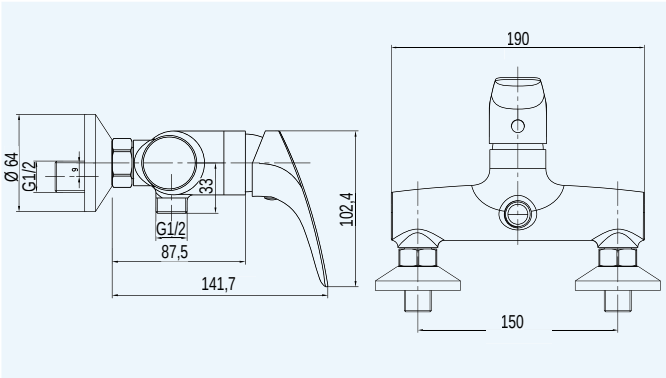

Baterie vanová nástěnná

CBV90103 - 150 mm, bez příslušenství — 1 585,95 CZK bez DPH
1 919,- CZK s DPH

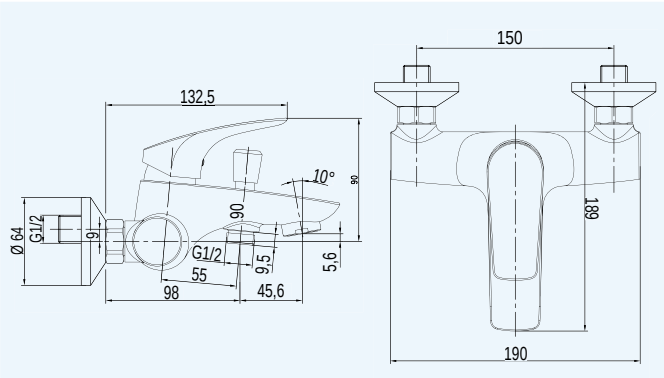

Baterie umyvadlová s bidetovou sprchou

CBV10105 - bez výpusti, včetně nástěnného držáku, sprchy a hadice 1,5 m — 1 734,71 CZK bez DPH
2 099,- CZK s DPH

NEW

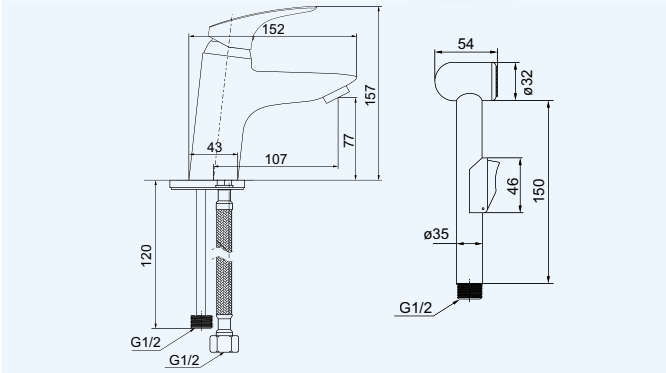

Baterie podomítková s bidetovou sprchou

CBV60105BS - stěnový vývod s držákem, bidetová sprcha, hadice 1,5 m, Mbox, hranatý kryt — 1 776,03 CZK bez DPH
2 149,- CZK s DPH

NEW

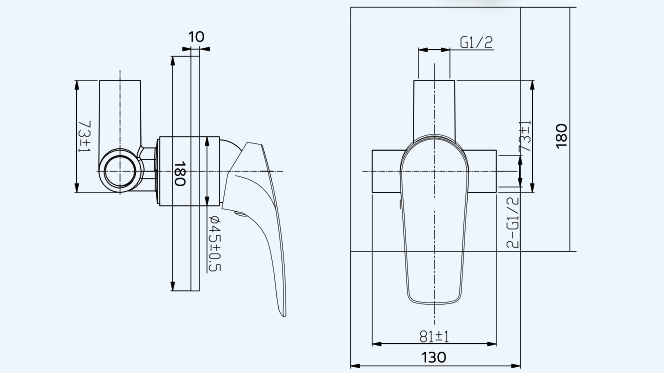

5 LET ZÁRUKA | SERVIS BATERIÍ | 8 l/min 5 bar | 35 MM KARTUŠE | 40 CM HADIČKA | 1 KUS V KRABICI | 10 KUSŮ V KARTONU

Eve

Baterie sprchová podomítková

CBV60105B - bez přepínače, Mbox, oválný kryt

1 404,10 CZK bez DPH
1 699,- CZK s DPH

NEW

Další typy na str. 40

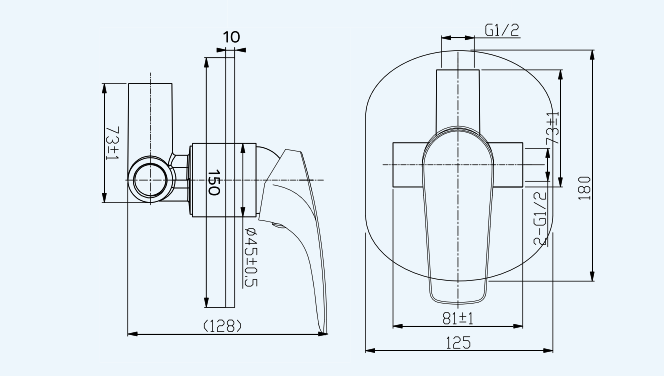

Baterie sprchová podomítková

CBV60106B - s keramickým dvoucestným přepínačem, Mbox, oválný kryt

1 982,60 CZK bez DPH
2 399,- CZK s DPH

NEW

Další typy na str. 40

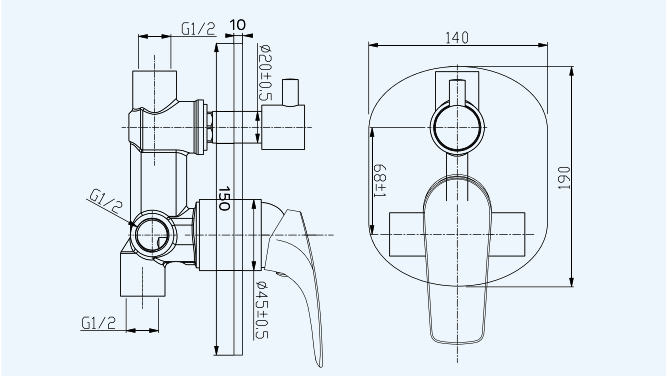

5 LET ZÁRUKA | SERVIS BATERIÍ | 8 l/min 5 bar | 35 MM KARTUŠE | 1 KUS V KRABICI | 10 KUSŮ V KARTONU

Sonáta

Řada SONÁTA se vyznačuje robustním vzhledem a tichým chodem. Tříkroková kartuš zaručuje jednoduchou obsluhu a snižuje spotřebu vody. Velmi kvalitní povrchová úprava a spolehlivost je samozřejmostí. Nástěnné baterie dodáváme v rozteči 100 mm i 150 mm.

Tříkroková kartuš

Robustní vzhled

Záruka 5 let

Tříkroková kartuš pro sníženou spotřebu vody.

Sonáta

Baterie umyvadlová stojánková

CB10104N - s výpustí
1 238,84 CZK bez DPH
1 499,- CZK s DPH

CB10103N - bez výpusti
1 114,88 CZK bez DPH
1 349,- CZK s DPH

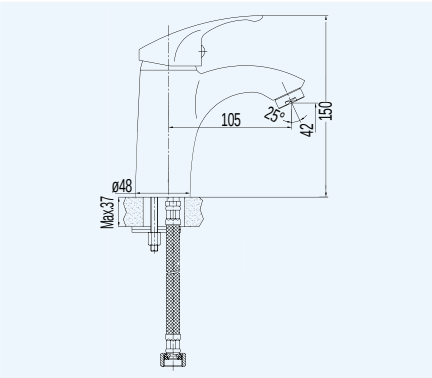

Baterie dřezová stojánková

CB201N - s ramínkem plochým 210 mm
1 114,88 CZK bez DPH
1 349,- CZK s DPH

CB20101N - s ramínkem plochým 170 mm
1 114,88 CZK bez DPH
1 349,- CZK s DPH

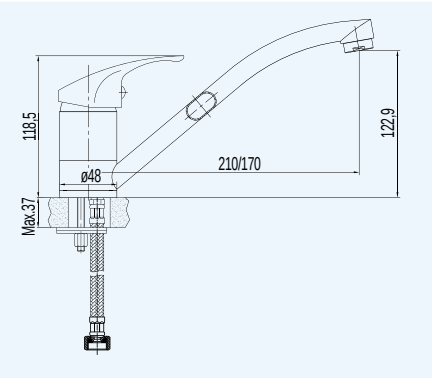

Baterie dřezová stojánková

CB20103N - výška baterie 245 mm
1 156,20 CZK bez DPH
1 399,- CZK s DPH

CB20104N - výška baterie 225 mm mimoúrovňová, s ramínkem nad pákou
1 156,20 CZK bez DPH
1 399,- CZK s DPH

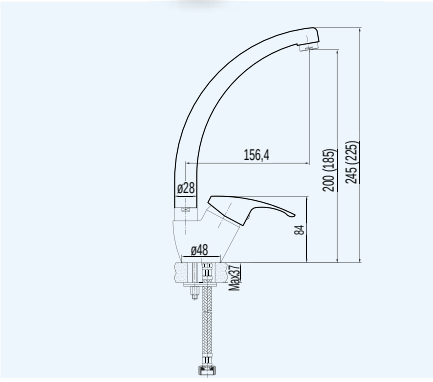

Baterie dřezová stojánková

CB350N - s výsuvnou sprchou
1 238,84 CZK bez DPH
1 499,- CZK s DPH

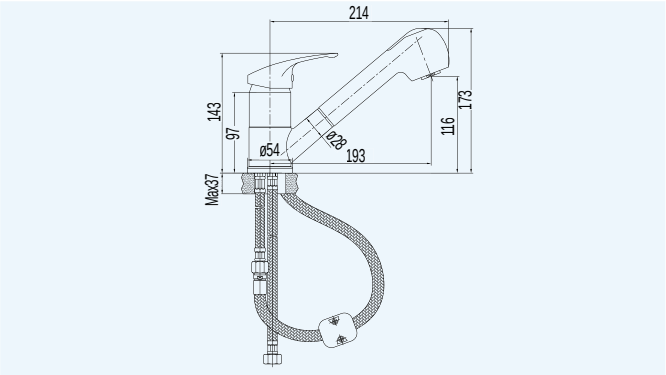

Baterie bidetová stojánková

CB501 - s výpustí
1 073,55 CZK bez DPH
1 299,- CZK s DPH

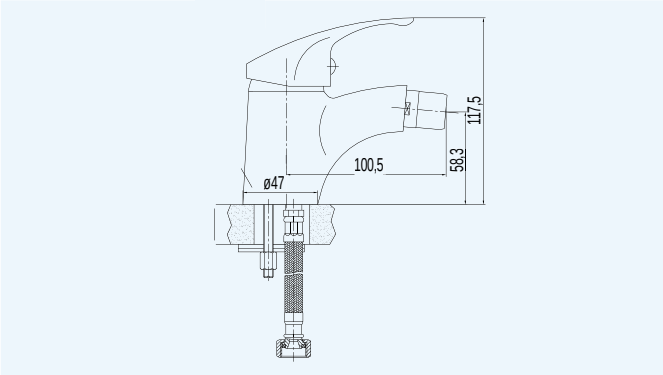

5 LET ZÁRUKA | SERVIS BATERIÍ | 8 l/min 5 bar | 40 MM KARTUŠE | 1 KUS V KRABICI | 10 KUSŮ V KARTONU

Baterie sprchová nástěnná

CB60103N - 150 mm bez příslušenství	1 114,88 CZK bez DPH **1 349,- CZK s DPH**
CB601A03N - 100 mm bez příslušenství	1 114,88 CZK bez DPH **1 349,- CZK s DPH**

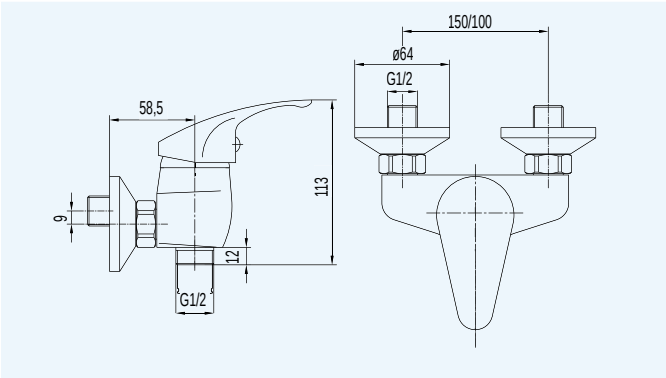

Baterie dřezová nástěnná

CB301N - 150 mm s ramínkem plochým vyhnutým 210 mm	1 197,52 CZK bez DPH **1 449,- CZK s DPH**
CB301AN - 100 mm s ramínkem plochým vyhnutým 210 mm	1 197,52 CZK bez DPH **1 449,- CZK s DPH**

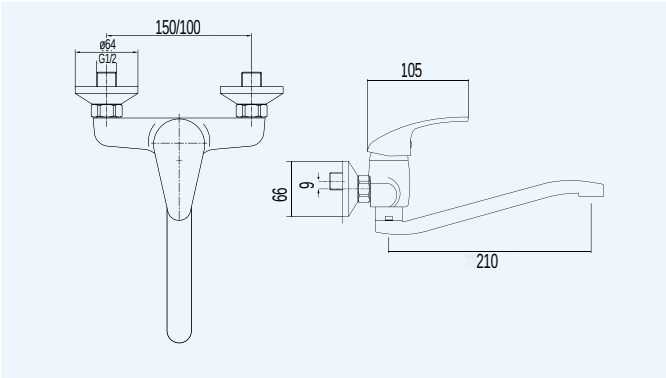

Baterie dřezová nástěnná

CB302AN - 100 mm s ramínkem plochým rovným 210 mm	1 197,52 CZK bez DPH **1 449,- CZK s DPH**
CB302A01N - 100 mm s ramínkem plochým rovným 250 mm	1 197,52 CZK bez DPH **1 449,- CZK s DPH**
CB302A02N - 100 mm s ramínkem plochým rovným 160 mm	1 197,52 CZK bez DPH **1 449,- CZK s DPH**

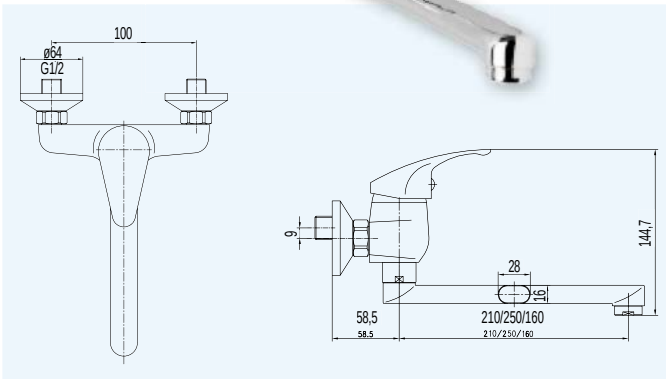

Baterie dřezová nástěnná

CB302N - 150 mm s ramínkem plochým rovným 210 mm	1 197,52 CZK bez DPH **1 449,- CZK s DPH**
CB30201N - 150 mm s ramínkem plochým rovným 250 mm	1 197,52 CZK bez DPH **1 449,- CZK s DPH**
CB30202N - 150 mm s ramínkem plochým rovným 160 mm	1 197,52 CZK bez DPH **1 449,- CZK s DPH**

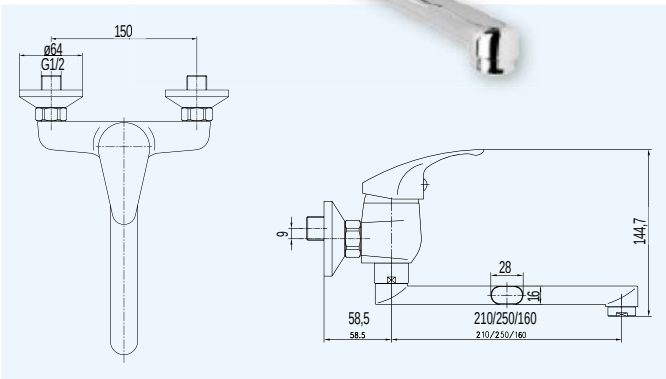

5 LET ZÁRUKA | SERVIS BATERIÍ | 8 l/min 5 bar | 40 MM KARTUŠE | 40 CM HADIČKA | 1 KUS V KRABICI | 10 KUSŮ V KARTONU

Sonáta

Baterie dřezová nástěnná

CB30101N - 150 mm s ramínkem trubkovým ø 18 mm - 200 mm — 1 197,52 CZK bez DPH — **1 449,- CZK s DPH**

CB301A01N - 100 mm s ramínkem trubkovým ø 18 mm - 200 mm — 1 197,52 CZK bez DPH — **1 449,- CZK s DPH**

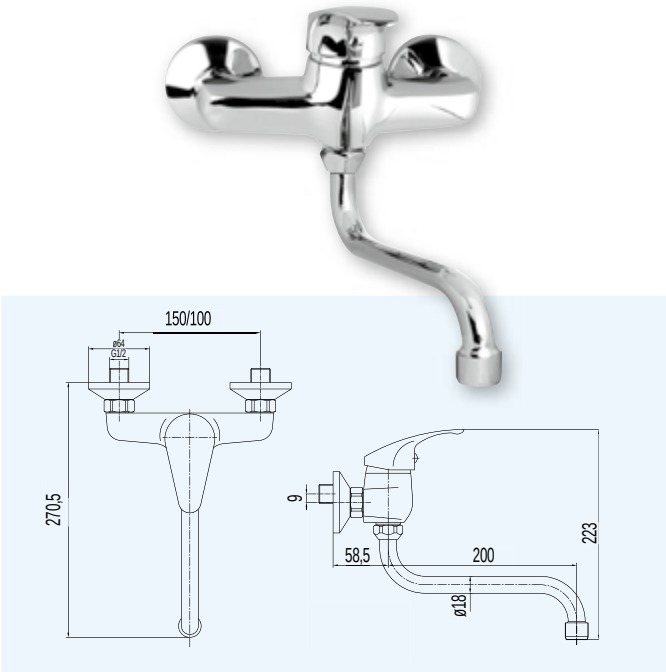

Baterie do bytového jádra nástěnná

CB60203N - 150 mm s ramínkem trubkovým ø 18 mm - 330 mm bez příslušenství — 1 404,13 CZK bez DPH — **1 699,- CZK s DPH**

CB602A03N - 100 mm s ramínkem trubkovým ø 18 mm - 330 mm bez příslušenství — 1 404,13 CZK bez DPH — **1 699,- CZK s DPH**

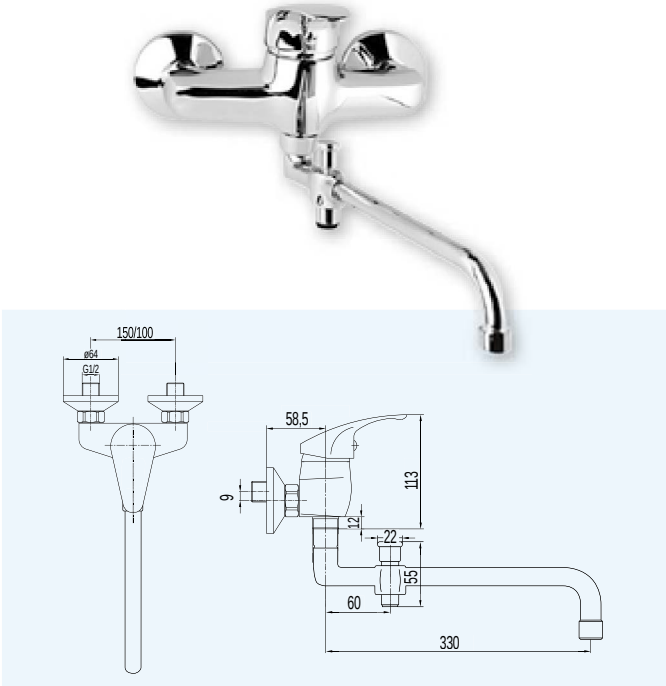

Baterie do bytového jádra nástěnná

CB60204N - 150 mm s ramínkem plochým 300 mm bez příslušenství — 1 404,13 CZK bez DPH — **1 699,- CZK s DPH**

CB602A04N - 100 mm s ramínkem plochým 300 mm bez příslušenství — 1 404,13 CZK bez DPH — **1 699,- CZK s DPH**

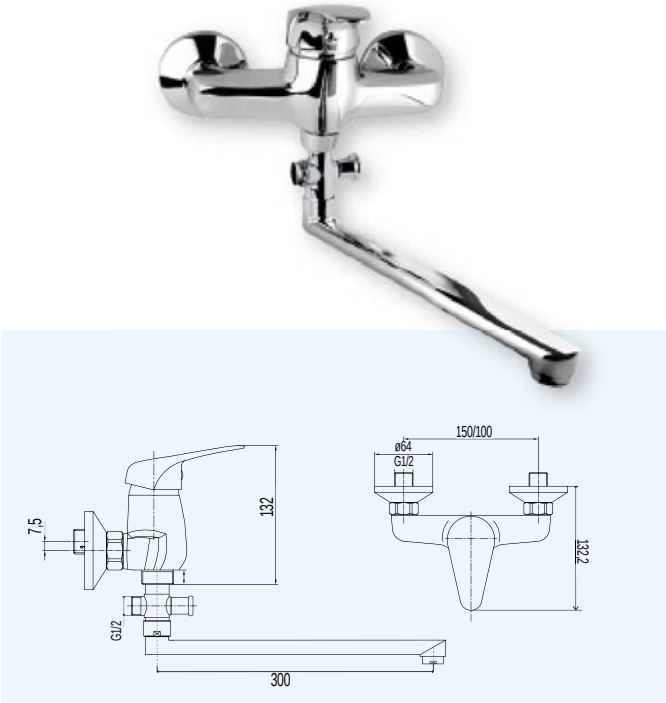

Baterie vanová nástěnná

CB90103N - 150 mm bez příslušenství — 1 362,81 CZK bez DPH — **1 649,- CZK s DPH**

CB901A03N - 100 mm bez příslušenství — 1 362,81 CZK bez DPH — **1 649,- CZK s DPH**

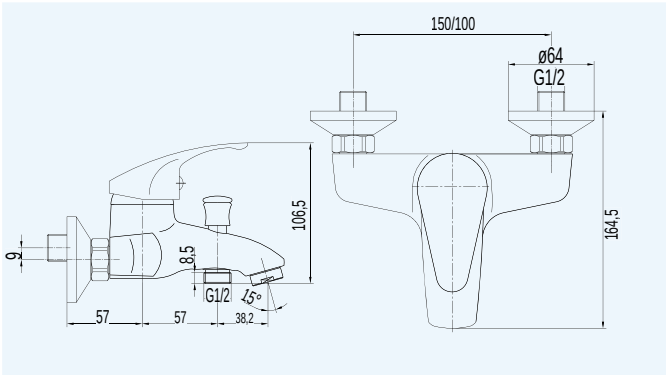

5 LET ZÁRUKA | SERVIS BATERIÍ | 8 l/min 5 bar | 40 MM KARTUŠE | 1 KUS V KRABICI | 10 KUSŮ V KARTONU

Baterie umyvadlová s bidetovou sprchou

CB10105N - bez výpusti, včetně nástěnného držáku, sprchy a hadice 1,5 m

1 693,39 CZK bez DPH
2 049,- CZK s DPH

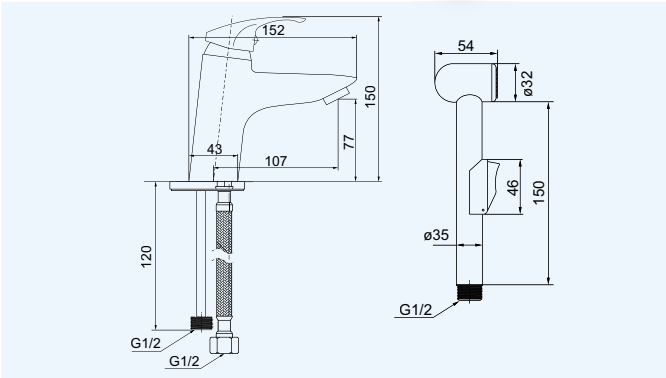

Baterie podomítková s bidetovou sprchou

CB60105BS - stěnový vývod s držákem, bidetová sprcha, hadice 1,5 m, Mbox, kulatý kryt

1 652,07 CZK bez DPH
1 999,- CZK s DPH

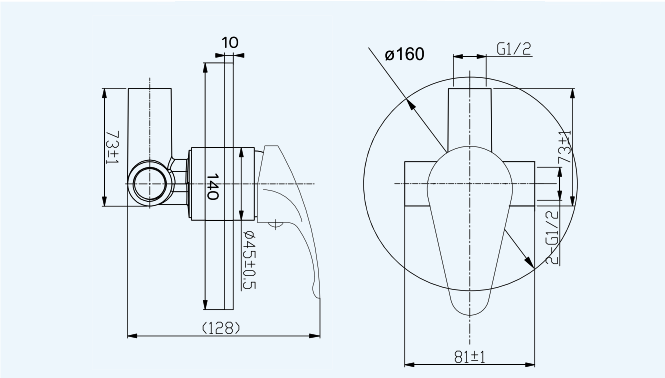

Baterie sprchová podomítková

CB60105A - bez přepínače, Mbox, kulatý kryt

1 404,13 CZK bez DPH
1 699,- CZK s DPH

Další typy na str. 40

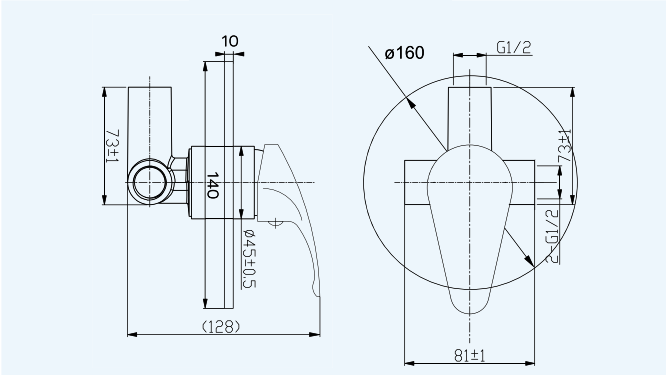

Baterie sprchová podomítková

CB60106A - s keramickým dvoucestným přepínačem, Mbox, kulatý kryt

1 982,65 CZK bez DPH
2 399,- CZK s DPH

Další typy na str. 40

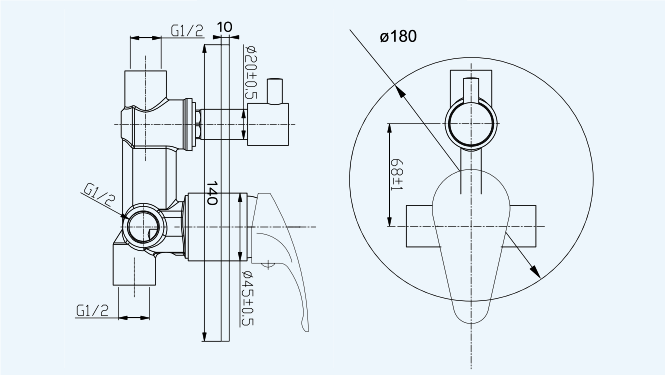

5 LET ZÁRUKA | SERVIS BATERIÍ | 8 l/min 5 bar | 40 MM KARTUŠE | 1 KUS V KRABICI | 10 KUSŮ V KARTONU

Retro Viktorie

Dvouručkové vodovodní baterie s keramickými vršky a zajímavým designem, masivním provedením, včetně retro příslušenství. Vyznačují se spolehlivostí, dlouhou životností, elegantním retro vzhledem a kvalitní povrchovou úpravou. Krátký chod ovládací hlavice, plné otevření pootočením o 90°.

Záruka na baterii 5 let.

Baterie umyvadlová stojánková

CBL101 - s výpustí
1 404,13 CZK bez DPH
1 699,- CZK s DPH

CBL10101 - bez výpusti
1 296,69 CZK bez DPH
1 569,- CZK s DPH

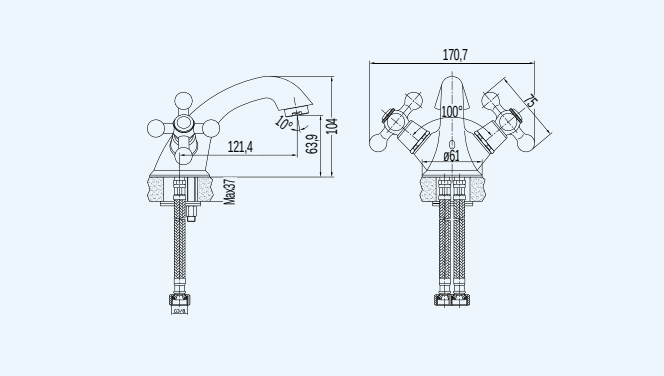

Baterie dřezová stojánková

CBL201
- výška baterie 315 mm
825,62 CZK bez DPH
999,- CZK s DPH

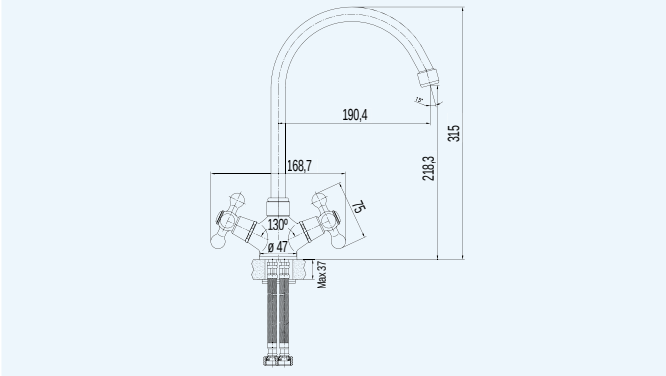

Baterie bidetová stojánková

CBL501 - s výpustí
1346,28 CZK bez DPH
1 629,- CZK s DPH

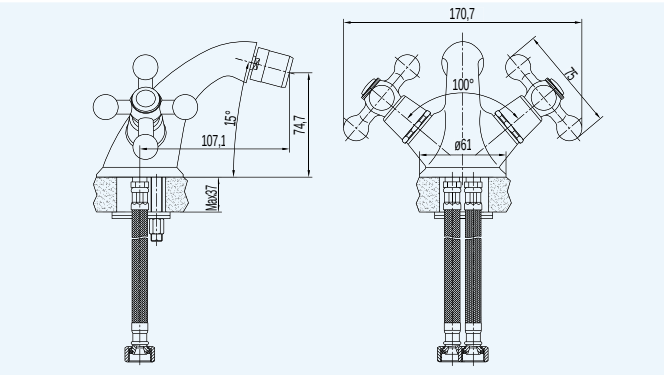

Baterie dřezová nástěnná

CBL301 - 150 mm s ramínkem trubkovým
ø 18 mm - 200 mm
825,62 CZK bez DPH
999,- CZK s DPH

CBL301A - 100 mm s ramínkem trubkovým
ø 18 mm - 200 mm
825,62 CZK bez DPH
999,- CZK s DPH

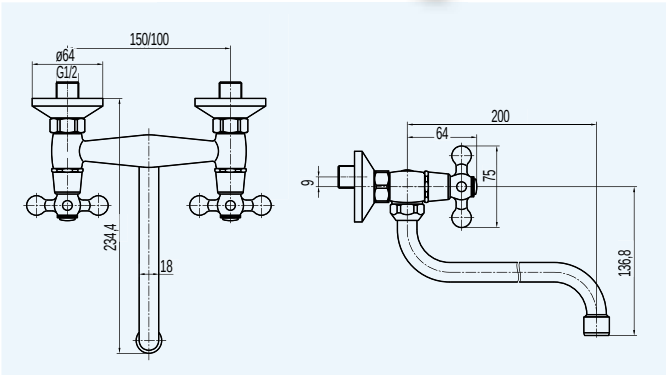

5 LET ZÁRUKA | SERVIS BATERIÍ | 8 l/min 5 bar | 40 CM HADIČKA | 1 KUS V KRABICI | 10 KUSŮ V KARTONU

Retro Viktorie

Baterie sprchová nástěnná

CBL601 - 150 mm s příslušenstvím — 1238,84 CZK bez DPH **1 499,- CZK s DPH**

CBL601A - 100 mm s příslušenstvím — 1238,84 CZK bez DPH **1 499,- CZK s DPH**

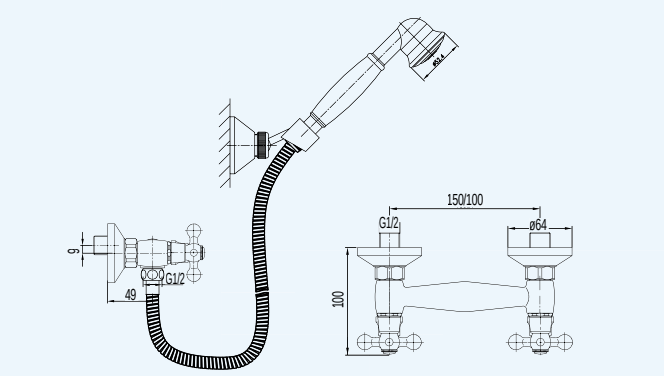

Baterie sprchová nástěnná

CBL60103 - 150 mm bez příslušenství — 742,98 CZK bez DPH **899,- CZK s DPH**

CBL601A03 - 100 mm bez příslušenství — 742,98 CZK bez DPH **899,- CZK s DPH**

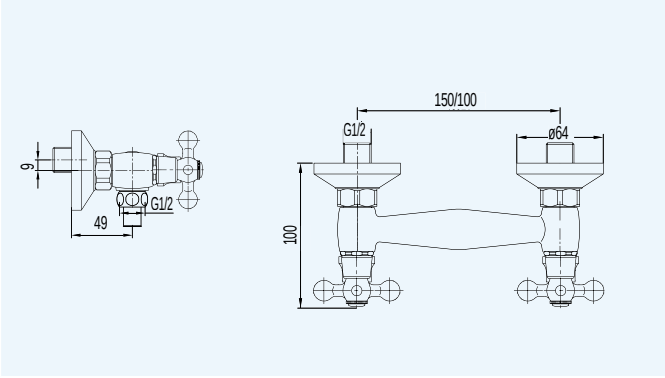

Baterie vanová nástěnná

CBL901 - 150 mm s příslušenstvím — 2 065,29 CZK bez DPH **2 499,- CZK s DPH**

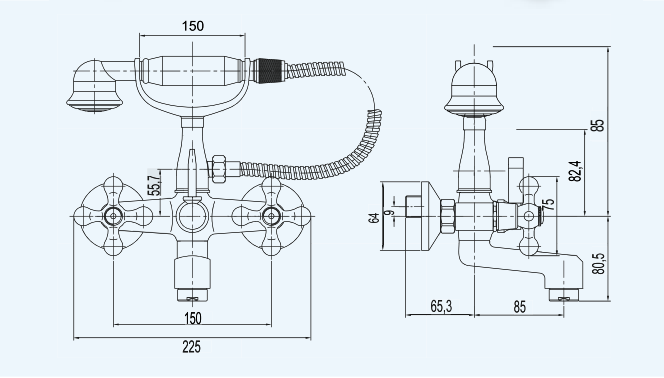

Baterie vanová nástěnná

CBL90103 - 150 mm bez příslušenství — 1 569,42 CZK bez DPH **1 899,- CZK s DPH**

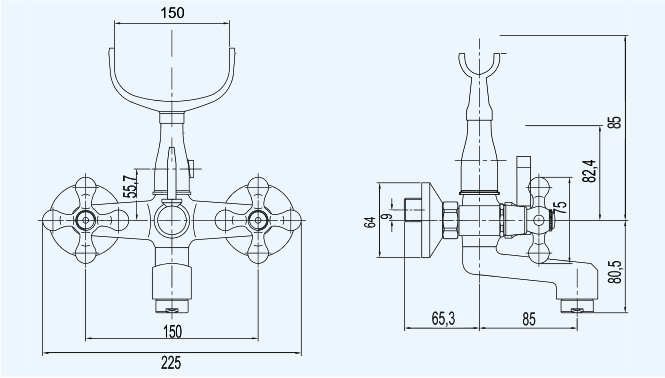

5 LET ZÁRUKA | SERVIS BATERIÍ | 8 l/min 5 bar | 40 CM HADIČKA | 1 KUS V KRABICI | 10 KUSŮ V KARTONU

Kohoutek umyvadlový stojánkový

CBL711 — 495,04 CZK bez DPH
599,- CZK s DPH

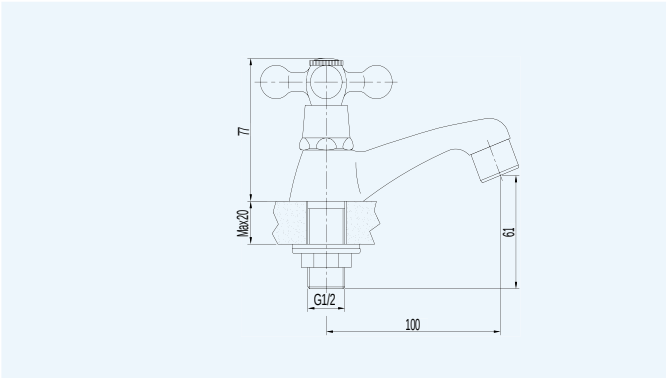

Kohoutek dřezový stojánkový

CBL721 - výška kohoutu 250 mm — 577,69 CZK bez DPH
699,- CZK s DPH

NEW

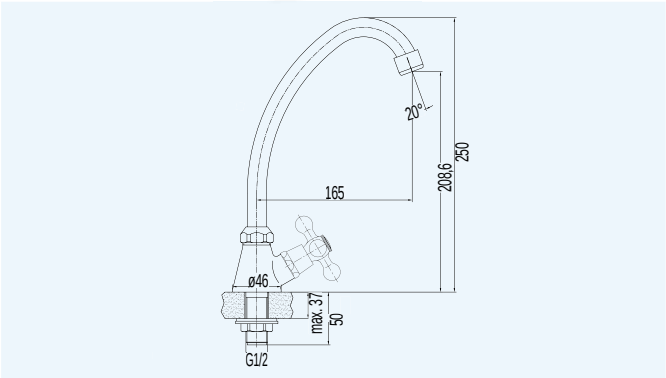

Kohoutek umyvadlový nástěnný

CBL701 - s ramínkem otočným
prům. 18mm - 200mm — 445,45 CZK bez DPH
539,- CZK s DPH

NEW

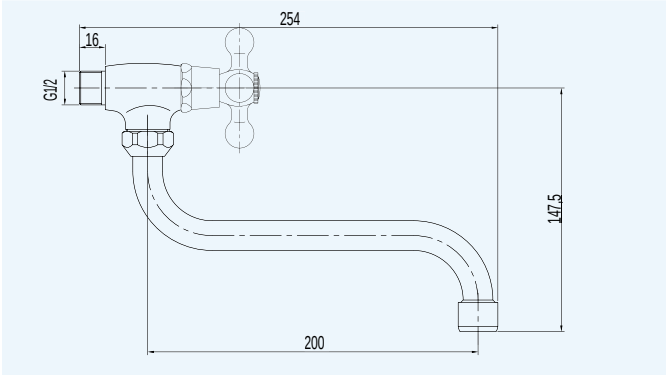

Kohoutek nástěnný

CBL731 - 1/2" — 412,40 CZK bez DPH
499,- CZK s DPH

NEW

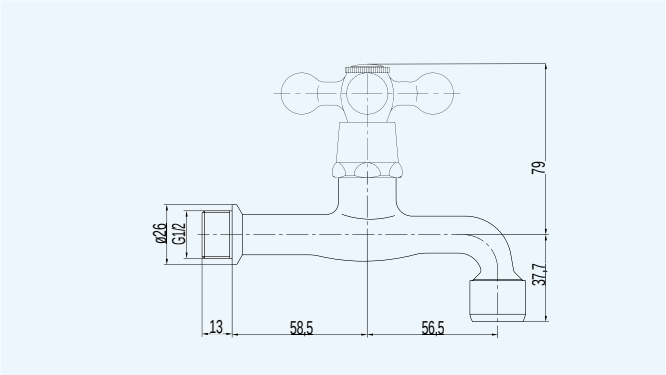

5 LET ZÁRUKA | SERVIS BATERIÍ | 8 l/min 5 bar | 40 CM HADIČKA | 1 KUS V KRABICI | 10 KUSŮ V KARTONU

Lila

Řada Lila představuje cenově nenáročné řešení, při zachování spolehlivosti a kvality povrchové úpravy. Nástěnné baterie dodáváme v rozteči 100 i 150 mm, s kartuší 35 mm.

Keramická kartuše

Ekonomické řešení

Záruka 5 let

Kvalitní a cenově přístupná série.

Baterie umyvadlová stojánková

CBEE101 - s výpustí
536,36 CZK bez DPH
649,- CZK s DPH

CBEE10101 - bez výpusti
437,19 CZK bez DPH
529,- CZK s DPH

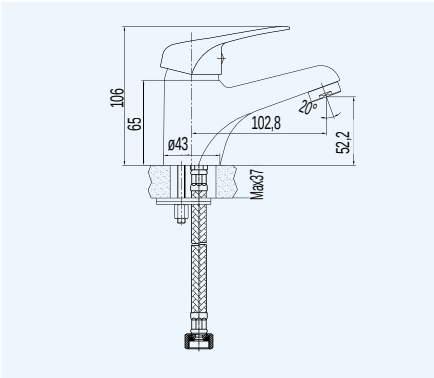

Baterie umyvadlová stojánková

CBEE10103 - bez výpusti, vyšší varianta
519,84 CZK bez DPH
629,- CZK s DPH

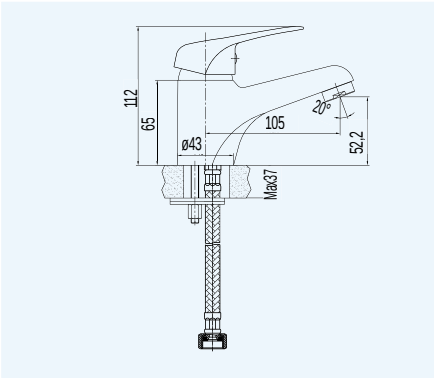

Baterie dřezová stojánková

CBEE201 - s ramínkem plochým 210 mm
536,36 CZK bez DPH
649,- CZK s DPH

CBEE20101 - s ramínkem plochým 170 mm
536,36 CZK bez DPH
649,- CZK s DPH

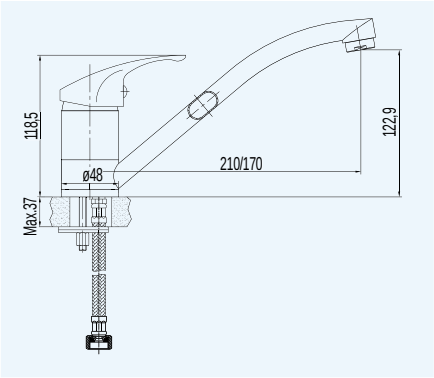

Baterie dřezová stojánková

CBEE20103
výška baterie 245 mm
908,26 CZK bez DPH
1 099,- CZK s DPH

CBEE20104
výška baterie 225 mm
- mimoúrovňová,
s ramínkem nad pákou
908,26 CZK bez DPH
1 099,- CZK s DPH

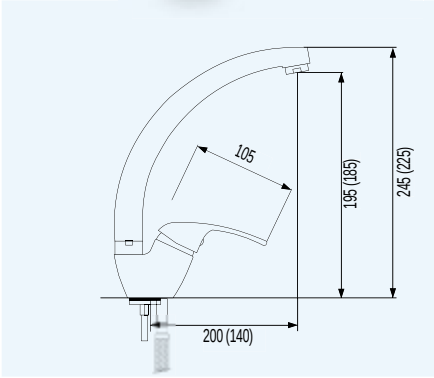

Baterie dřezová stojánková

CBEE350
- s výsuvnou sprchou
1 090,08 CZK bez DPH
1 319,- CZK s DPH

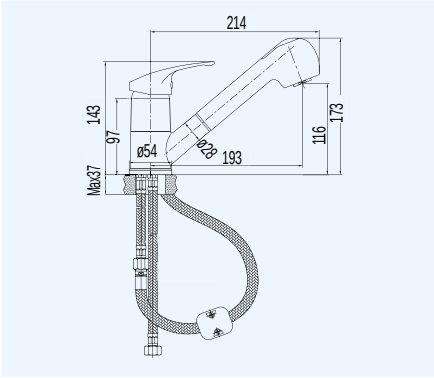

Baterie bidetová stojánková

CBEE501 - s výpustí
536,36 CZK bez DPH
649,- CZK s DPH

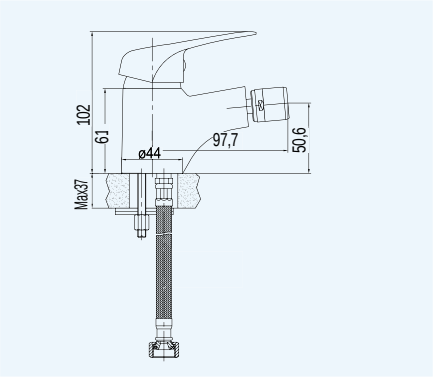

5 LET ZÁRUKA | SERVIS BATERIÍ | 8 l/min 5 bar | 35 MM KARTUŠE | 40 CM HADIČKA | 1 KUS V KRABICI | 12 KUSŮ V KARTONU

Lila

Baterie umyvadlová stojánková

CBEE10105 - bez výpusti, včetně nástěnného držáku, sprchy a hadice 1,5 m
1 644,63 CZK bez DPH
1 990,- CZK s DPH

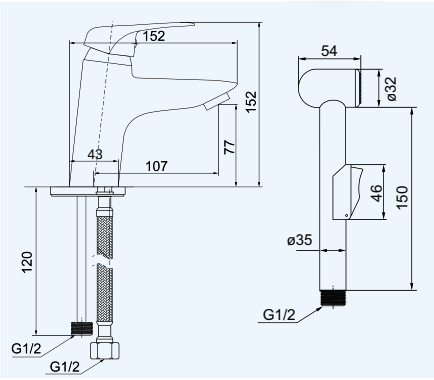

Baterie dřezová nástěnná

CBEE301 - 150 mm s ramínkem plochým vyhnutým 210 mm
627,27 CZK bez DPH
759,- CZK s DPH

CBEE301A - 100 mm s ramínkem plochým vyhnutým 210 mm
627,27 CZK bez DPH
759,- CZK s DPH

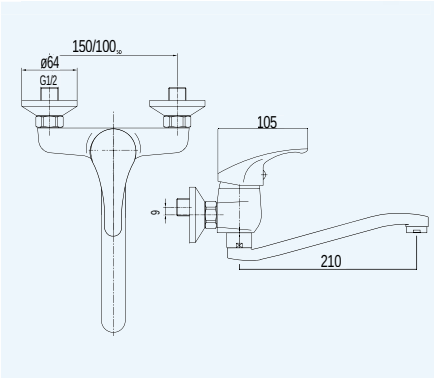

Baterie dřezová nástěnná

CBEE30101 - 150 mm s ramínkem trubkovým Ø 18 mm - 200 mm
627,27 CZK bez DPH
759,- CZK s DPH

CBEE301A01 - 100 mm s ramínkem trubkovým Ø 18 mm - 200 mm
627,27 CZK bez DPH
759,- CZK s DPH

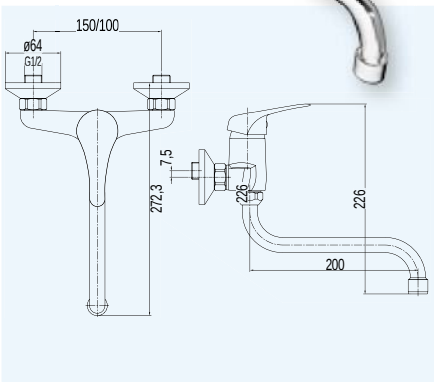

Baterie dřezová nástěnná

CBEE302 - 150 mm s ramínkem plochým rovným 210 mm
657,02 CZK bez DPH
795,- CZK s DPH

CBEE30201 - 150 mm s ramínkem plochým rovným 250 mm
690,08 CZK bez DPH
835,- CZK s DPH

CBEE30202 - 150 mm s ramínkem plochým rovným 160 mm
657,02 CZK bez DPH
795,- CZK s DPH

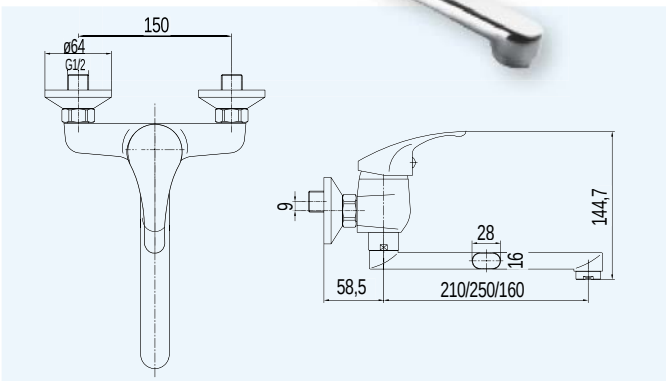

Baterie dřezová nástěnná

CBEE302A - 100 mm s ramínkem plochým rovným 210 mm
657,02 CZK bez DPH
795,- CZK s DPH

CBEE302A01 - 100 mm s ramínkem plochým rovným 250 mm
690,08 CZK bez DPH
835,- CZK s DPH

CBEE302A02 - 100 mm s ramínkem plochým rovným 160 mm
657,02 CZK bez DPH
795,- CZK s DPH

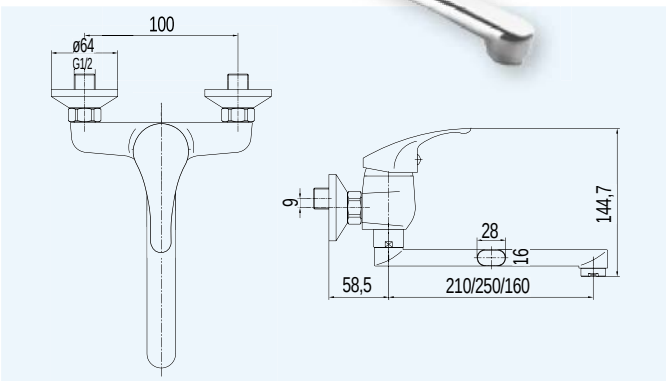

5 LET ZÁRUKA | SERVIS BATERIÍ | 8 l/min 5 bar | 35 MM KARTUŠE | 40 CM HADIČKA | 1 KUS V KRABICI | 12 KUSŮ V KARTONU

Baterie do bytového jádra nástěnná

CBEE60203 - 150 mm s ramínkem trubkovým Ø 18 mm - 330 mm bez příslušenství — 946,28 CZK bez DPH, **1 145,- CZK s DPH**

CBEE602A03 - 100 mm s ramínkem trubkovým Ø 18 mm - 330 mm bez příslušenství — 946,28 CZK bez DPH, **1 145,- CZK s DPH**

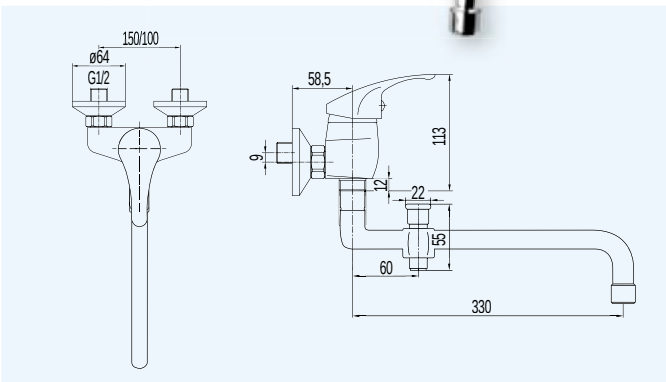

Baterie do bytového jádra nástěnná

CBEE60204 - 150 mm s ramínkem plochým 300 mm bez příslušenství — 946,28 CZK bez DPH, **1 145,- CZK s DPH**

CBEE602A04 - 100 mm s ramínkem plochým 300 mm bez příslušenství — 946,28 CZK bez DPH, **1 145,- CZK s DPH**

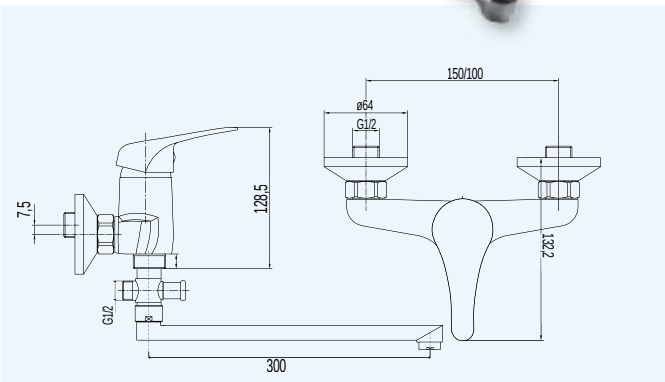

Baterie sprchová nástěnná

CBEE60103 - 150 mm bez příslušenství — 536,36 CZK bez DPH, **649,- CZK s DPH**

CBEE601A03 - 100 mm bez příslušenství — 536,36 CZK bez DPH, **649,- CZK s DPH**

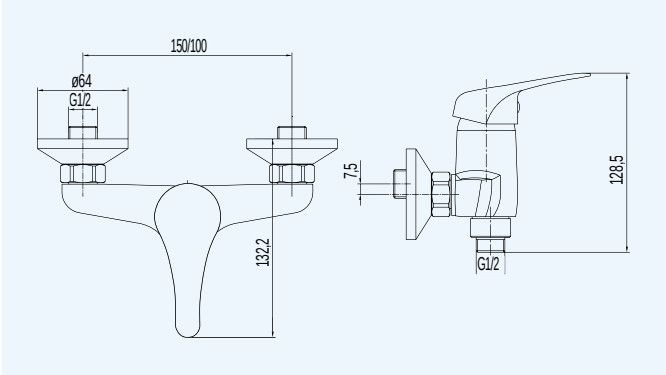

Baterie vanová nástěnná

CBEE90103 - 150 mm bez příslušenství — 657,02 CZK bez DPH, **795,- CZK s DPH**

CBEE901A03 - 100 mm bez příslušenství — 657,02 CZK bez DPH, **795,- CZK s DPH**

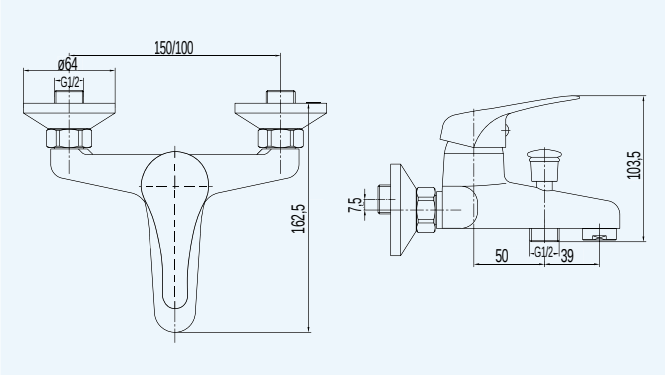

5 LET ZÁRUKA | SERVIS BATERIÍ | 8 l/min 5 bar | 35 MM KARTUŠE | 40 CM HADIČKA | 1 KUS V KRABICI | 12 KUSŮ V KARTONU

Kasia

Vodovodní baterie vyznačující se spolehlivostí, dlouhou životností, elegantním vzhledem a kvalitní povrchovou úpravou. Dodávány jsou s keramickými vršky. Nástěnné baterie jsou v rozteči 100 i 150 mm. Krátký chod ovládací hlavice zajišťující plné otevření pootočením o 90°.

Keramické vršky

Klasický design

Osvědčená klasika

Záruka na baterii 5 let.

Baterie umyvadlová stojánková

CBS10101 - bez výpusti
577,69 CZK bez DPH
699,- CZK s DPH

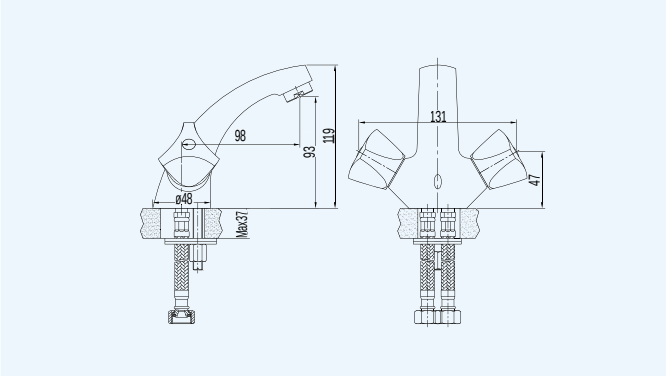

Baterie dřezová stojánková

CBS201 - výška 250 mm
478,51 CZK bez DPH
579,- CZK s DPH

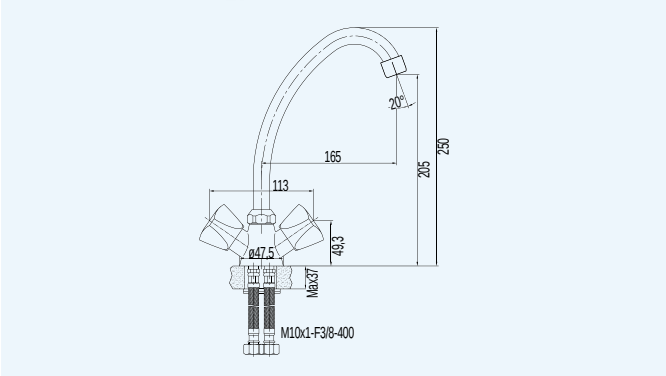

Baterie sprchová nástěnná

CBS60103 - 150 mm
bez příslušenství
511,57 CZK bez DPH
619,- CZK s DPH

CBS601A03 - 100 mm
bez příslušenství
495,04 CZK bez DPH
599,- CZK s DPH

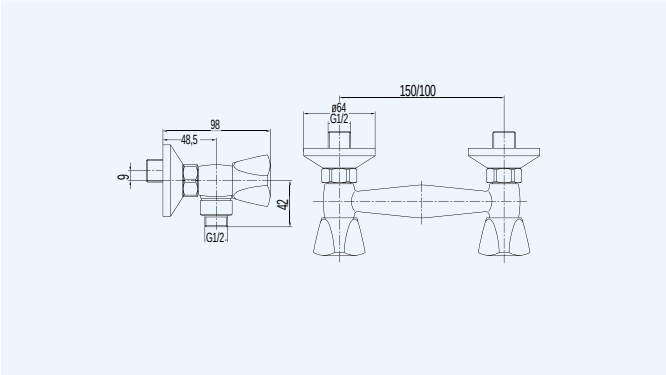

Baterie dřezová nástěnná

CBS301 - 150 mm s ramínkem trubkovým
ø 18 mm - 200 mm
552,89 CZK bez DPH
669,- CZK s DPH

CBS301A - 100 mm s ramínkem trubkovým
ø 18 mm - 200 mm
536,36 CZK bez DPH
649,- CZK s DPH

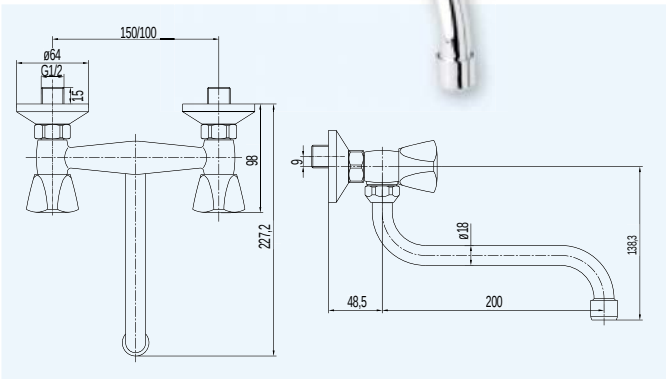

5 LET ZÁRUKA | SERVIS BATERIÍ | 8 l/min 5 bar | 40 CM HADIČKA | 1 KUS V KRABICI | 10 KUSŮ V KARTONU

Kasia

Baterie do bytového jádra nástěnná

CBS60203 - 150 mm, s ramínkem plochým rovným 300 mm, bez příslušenství — 742,98 CZK bez DPH, **899,- CZK s DPH**

CBS602A03 - 100 mm, s ramínkem plochým rovným 300 mm, bez příslušenství — 742,98 CZK bez DPH, **899,- CZK s DPH**

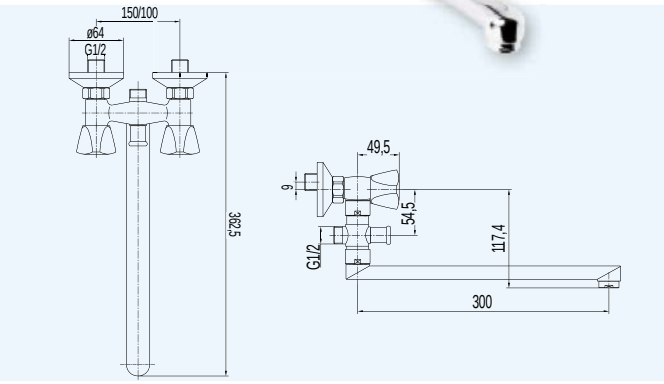

Baterie vanová nástěnná

CBS90103 - 150 mm bez příslušenství — 842,15 CZK bez DPH, **1 019,- CZK s DPH**

CBS901A03 - 100 mm bez příslušenství — 825,62 CZK bez DPH, **999,- CZK s DPH**

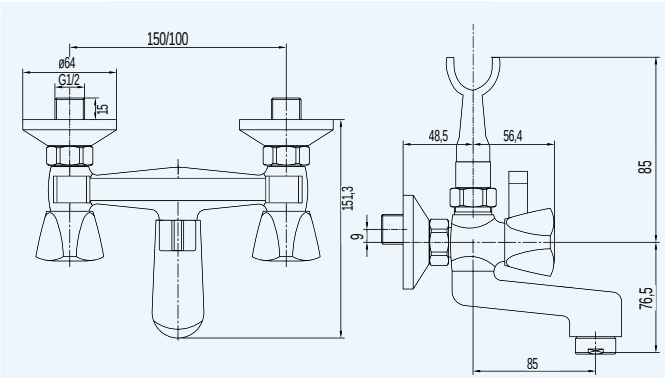

Kohoutek umyvadlový stojánkový

CBS711 — 288,43 CZK bez DPH, **349,- CZK s DPH**

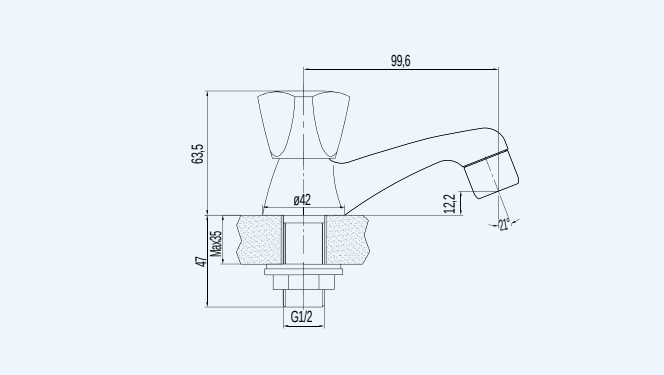

Kohoutek dřezový stojánkový

CBS721 - výška kohoutku 250 mm — 412,40 CZK bez DPH, **499,- CZK s DPH**

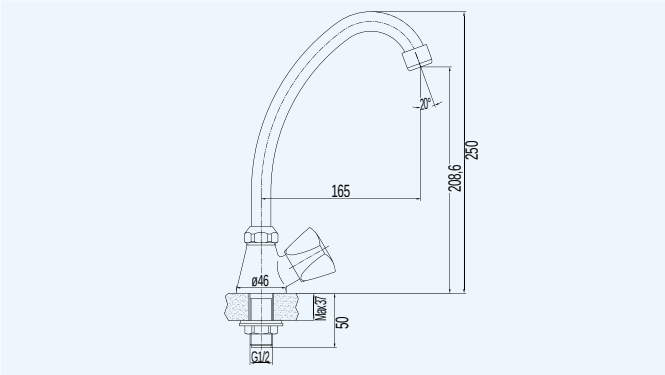

5 LET ZÁRUKA | SERVIS BATERIÍ | 8 l/min 5 bar | 40 CM HADIČKA | 1 KUS V KRABICI | 10 KUSŮ V KARTONU

Kohoutek umyvadlový nástěnný

CBS701 - s ramínkem otočným
ø 18 mm - 200 mm

280,17 CZK bez DPH
339,- CZK s DPH

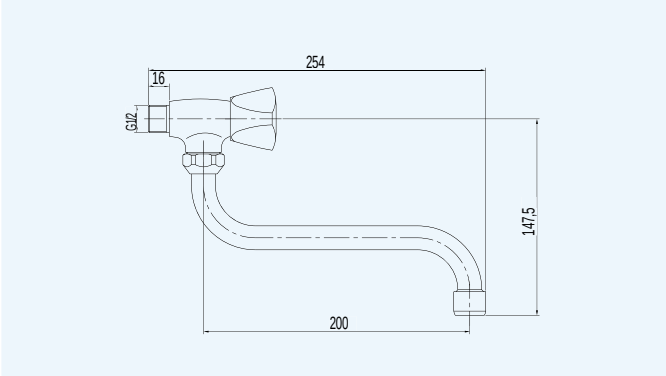

Kohoutek nástěnný

CBS731 - 1/2˝

247,11 CZK bez DPH
299,- CZK s DPH

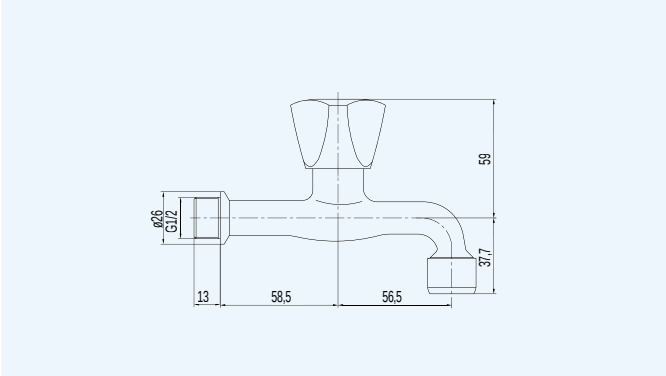

Dřezové baterie

Dřezové baterie patří do specifické kategorie vodovodních baterií. Pro lepší manipulaci s kuchyňským vybavením doporučujeme umístit k dřezu spíše vyšší rameno dřezové baterie. To pak umožňuje lepší směřování toku vody. Zde uvedené baterie patří do sérií baterií Mereo, což vám umožní sladit celou domácnost.

Záruka na baterii 5 let.

Baterie dřezová stojánková Viana

CBE20103 - s ramínkem nad pákou, výška 306 mm
2 230,58 CZK bez DPH
2 699,- CZK s DPH

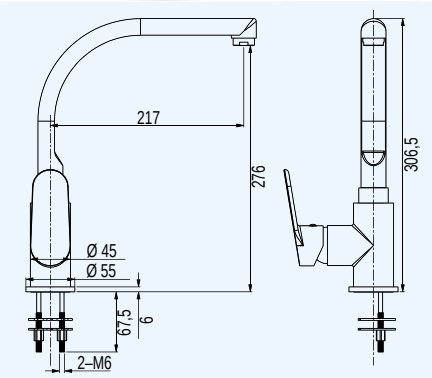

Baterie dřezová stojánková Mada

CBQ20103M - s ramínkem nad, pákou, výška 368 mm
1 652,07 CZK bez DPH
1 999,- CZK s DPH

dostupnost 9/2018

NEW

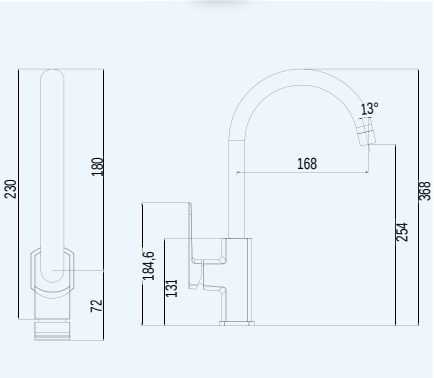

Baterie dřezová stojánková Eve

CBV201 - s ramínkem plochým
1 999,17 CZK bez DPH
2 419,- CZK s DPH

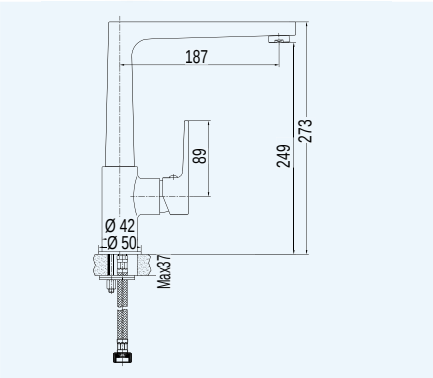

Baterie dřezová stojánková Eve

CBV20101 - s ramínkem 210 mm, otočná vč. těla
1 486,78 CZK bez DPH
1 799,- CZK s DPH

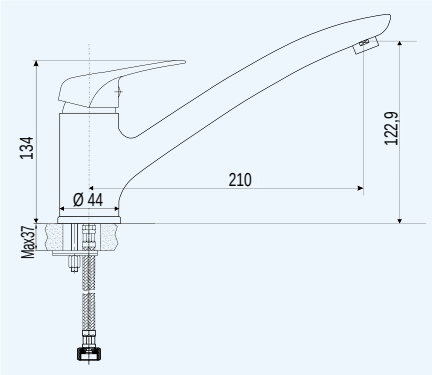

Baterie dřezová stojánková Sonáta

CB350N - s výsuvnou sprchou
1 238,84 CZK bez DPH
1 499,- CZK s DPH

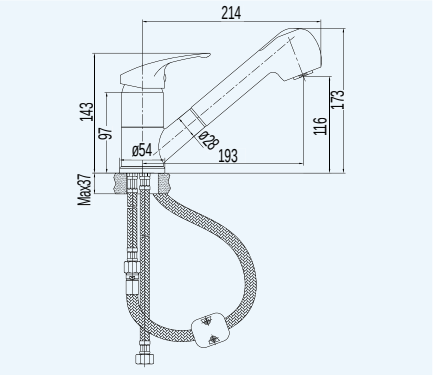

Baterie dřezová stojánková Sonáta

CB20103N - mimoúrovňová, s ramínkem nad pákou výška baterie 245 mm
1 156,20 CZK bez DPH
1 399,- CZK s DPH

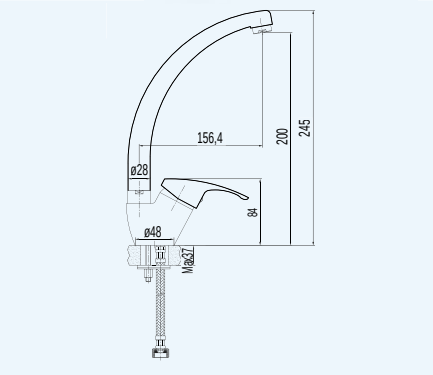

5 LET ZÁRUKA | SERVIS BATERIÍ | 1 KUS V KRABICI | 10 KUSŮ V KARTONU

Dřezové baterie

Baterie dřezová stojánková Sonáta

CB201N - s ramínkem plochým 210 mm — 1 114,88 CZK bez DPH — **1 349,- CZK s DPH**

CB20101N - s ramínkem plochým 170 mm — 1 114,88 CZK bez DPH — **1 349,- CZK s DPH**

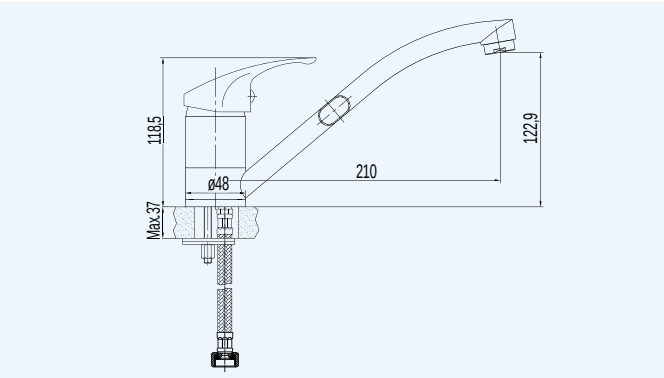

Baterie dřezová stojánková Lila

CBEE350 - s výsuvnou sprchou — 1 090,08 CZK bez DPH — **1 319,- CZK s DPH**

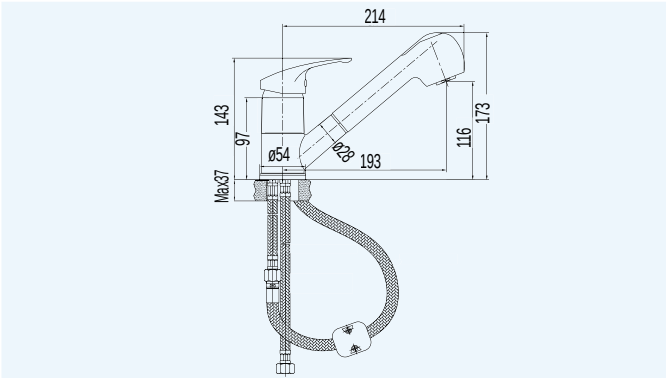

Baterie dřezová stojánková Lila

CBEE20103 - mimoúrovňová, s ramínkem nad pákou, výška baterie 245 mm — 908,26 CZK bez DPH — **1 099,- CZK s DPH**

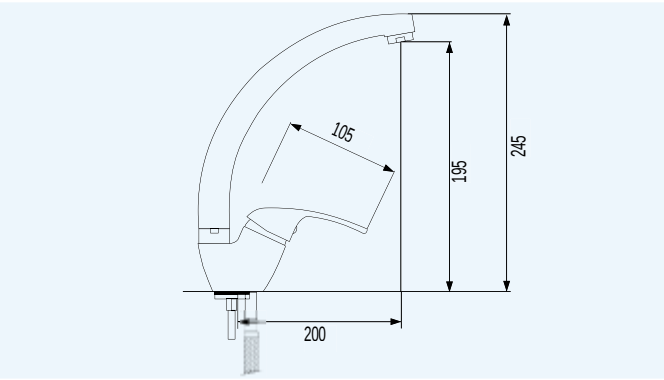

Baterie dřezová stojánková Lila

CBEE201 - s ramínkem plochým 210 mm — 536,36 CZK bez DPH — **649,- CZK s DPH**

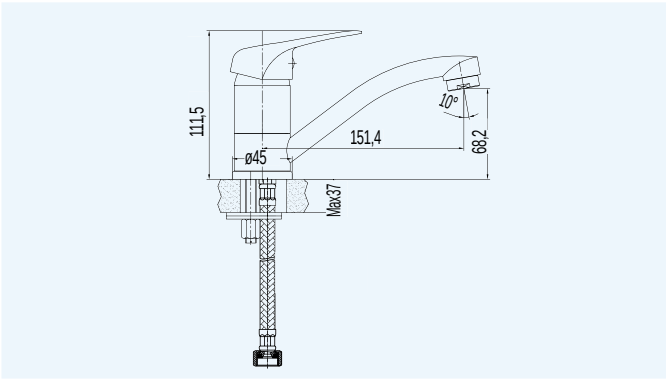

5 LET ZÁRUKA | SERVIS BATERIÍ | 1 KUS V KRABICI | 10 KUSŮ V KARTONU

Baterie dřezová stojánková Retro

CBL201
- výška baterie 315 mm

825,62 CZK bez DPH
999,- CZK s DPH

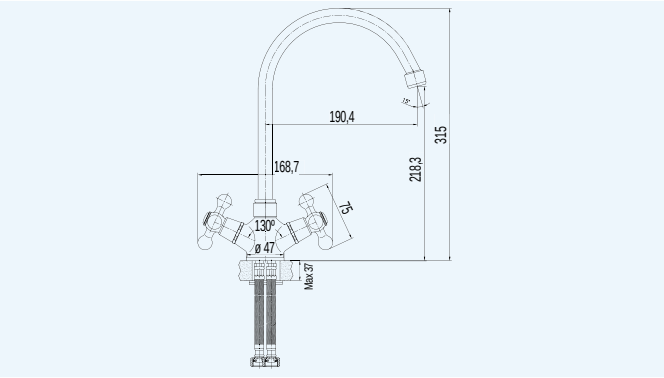

Baterie dřezová stojánková Kasia

CBS201
- výška baterie 250 mm

478,51 CZK bez DPH
579,- CZK s DPH

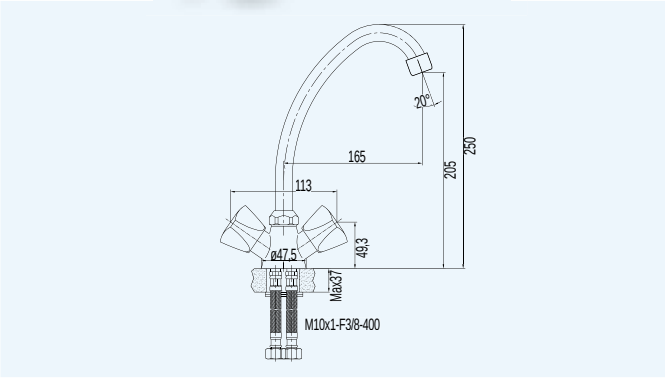

Kohoutek dřezový stojánkový Retro

CBL721
- výška kohoutku 250 mm

577,69 CZK bez DPH
699,- CZK s DPH

NEW

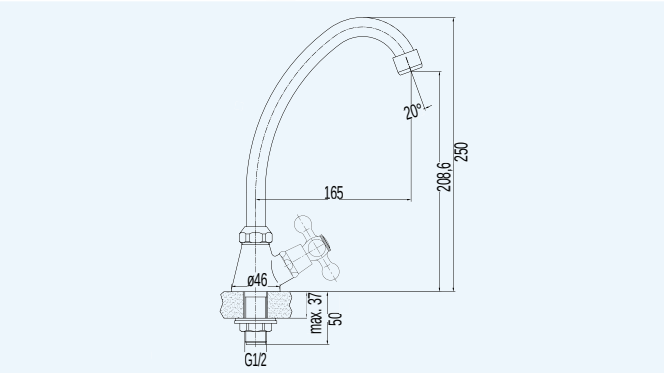

Kohoutek dřezový stojánkový Kasia

CBS721
- výška kohoutku 250 mm

412,40 CZK bez DPH
499,- CZK s DPH

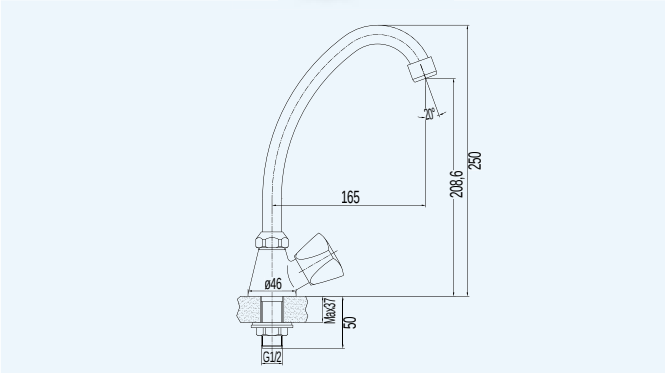

5 LET ZÁRUKA | SERVIS BATERIÍ | 1 KUS V KRABICI | 10 KUSŮ V KARTONU

Podomítkové baterie

Podomítkové baterie se stávají stále vyhledávanějším produktem z důvodu svého moderního designu a nespočtu výhod, které mají. Mezi největší výhody patří prostorová nenáročnost, nízká cena a možnost montáže jak do normálního zdiva, tak do sádrokartonu. Montáž i případný servis pak usnadňuje moderní podomítkový modul Mbox.

Záruka na baterii 5 let.

Příklady využití podomítkových baterií.
Možností, jak využít podomítkové baterie v koupelně, je opravdu mnoho. Díky naší široké nabídce klasických nebo podomítkových baterií se Vám nabízí různorodá řešení, které je možné přizpůsobit do každé koupelny. Níže se můžete inspirovat nejčastějšími příklady použití.

Řešení pro vany

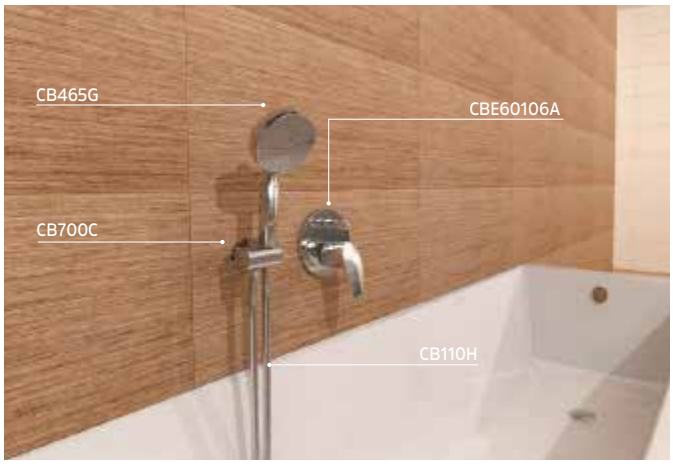

Napouštění vany přepadem a vývod pro ruční sprchu s držákem

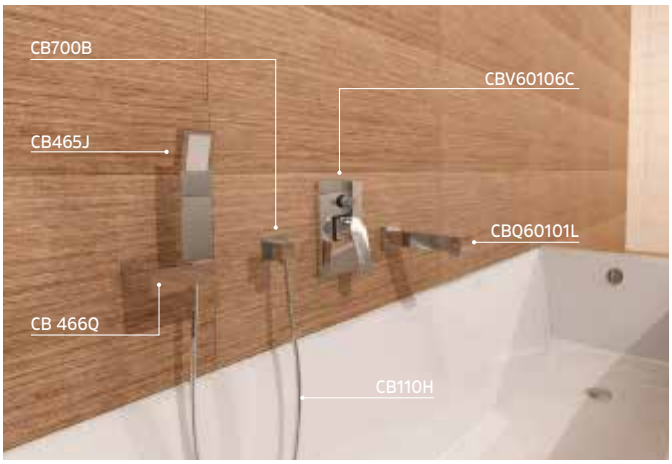

Napouštění vany pomocí vanového vývodu a vývod pro ruční sprchu

Řešení pro sprchový kout

Vývod pro ruční sprchu a hlavovou sprchu s vodopádem

Vývod pro ruční sprchu a hlavovou sprchu s vodopádem

Vývod pro ruční sprchu

Vývod pro ruční i talířovou sprchu

Vývod pro sprchu s vlastním přepínačem funkcí

Podomítkové baterie Mereo s Mboxem

Podomítkové baterie se stávají stále vyhledávanějším produktem z důvodu svého moderního designu a nespočtu výhod které mají. Mezi největší výhody patří nízká cena a možnost montáže jak do normálního zdiva tak do sádrokartonu.

Výhody podomítkových Mboxů:

- baterie nezabírá místo ve sprchovém koutě
- snadná údržba a přístup
- moderní design
- záruka 5 let
- zabudovaná vodováha pro snadnou montáž
- keramická kartuše s dlouhou životností

Jednocestné podomítkové baterie, Mbox

Série Viana	Série Mada	Série Eve	Série Sonáta
CBE60105A - Viana	**CBQ60105MA** - Mada	**CBV60105A** - Eve	**CB60105A** - Sonáta
1 404,13 CZK bez DPH	1 404,13 CZK bez DPH	1 404,13 CZK bez DPH	1 404,13 CZK bez DPH
1 699,- CZK s DPH	**1 699,- CZK** s DPH	**1 699,- CZK** s DPH	**1 699,- CZK** s DPH

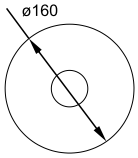

CBE60105B - Viana	**CBQ60105MB** - Mada	**CBV60105B** - Eve	**CB60105B** - Sonáta
1 404,13 CZK bez DPH	1 404,13 CZK bez DPH	1 404,13 CZK bez DPH	1 404,13 CZK bez DPH
1 699,- CZK s DPH	**1 699,- CZK** s DPH	**1 699,- CZK** s DPH	**1 699,- CZK** s DPH

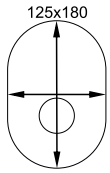

CBE60105C - Viana	**CBQ60105MC** - Mada	**CBV60105C** - Eve	**CB60105C** - Sonáta
1 404,13 CZK bez DPH	1 404,13 CZK bez DPH	1 404,13 CZK bez DPH	1 404,13 CZK bez DPH
1 699,- CZK s DPH	**1 699,- CZK** s DPH	**1 699,- CZK** s DPH	**1 699,- CZK** s DPH

NEW

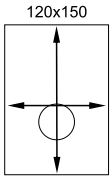

Dvoucestné podomítkové baterie s keramickým přepínačem, Mbox

Série Viana	Série Mada	Série Eve	Série Sonáta
CBE60106A - Viana	**CBQ60106MA** - Mada	**CBV60106A** - Eve	**CB60106A** - Sonáta
1 982,65 CZK bez DPH	1 982,65 CZK bez DPH	1 982,65 CZK bez DPH	1 982,65 CZK bez DPH
2 399,- CZK s DPH	**2 399,- CZK** s DPH	**2 399,- CZK** s DPH	**2 399,- CZK** s DPH

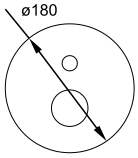

CBE60106B - Viana	**CBQ60106MB** - Mada	**CBV60106B** - Eve	**CB60106B** - Sonáta
1 982,65 CZK bez DPH	1 982,65 CZK bez DPH	1 982,65 CZK bez DPH	1 982,65 CZK bez DPH
2 399,- CZK s DPH	**2 399,- CZK** s DPH	**2 399,- CZK** s DPH	**2 399,- CZK** s DPH

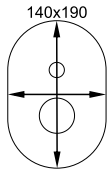

CBE60106C - Viana	**CBQ60106MC** - Mada	**CBV60106C** - Eve	**CB60106C** - Sonáta
1 982,65 CZK bez DPH	1 982,65 CZK bez DPH	1 982,65 CZK bez DPH	1 982,65 CZK bez DPH
2 399,- CZK s DPH	**2 399,- CZK** s DPH	**2 399,- CZK** s DPH	**2 399,- CZK** s DPH

NEW

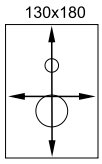

Trojcestné podomítkové baterie s keramickým přepínačem, Mbox

Série Viana	Série Mada	Série Eve	Série Sonáta
CBE60157A - Viana 3 297,52 CZK bez DPH **3 990,- CZK s DPH**	**CBQ60157MA** - Mada 3 297,52 CZK bez DPH **3 990,- CZK s DPH**	**CBV60157A** - Eve 3 297,52 CZK bez DPH **3 990,- CZK s DPH**	**CB60157A** - Sonáta 3 297,52 CZK bez DPH **3 990,- CZK s DPH**

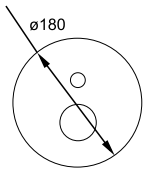

CBE60157B - Viana 3 297,52 CZK bez DPH **3 990,- CZK s DPH**	**CBQ60157MB** - Mada 3 297,52 CZK bez DPH **3 990,- CZK s DPH**	**CBV60157B** - Eve 3 297,52 CZK bez DPH **3 990,- CZK s DPH**	**CB60157B** - Sonáta 3 297,52 CZK bez DPH **3 990,- CZK s DPH**

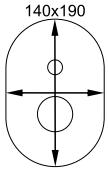

CBE60157C - Viana 3 297,52 CZK bez DPH **3 990,- CZK s DPH**	**CBQ60157MC** - Mada 3 297,52 CZK bez DPH **3 990,- CZK s DPH**	**CBV60157C** - Eve 3 297,52 CZK bez DPH **3 990,- CZK s DPH**	**CB60157C** - Sonáta 3 297,52 CZK bez DPH **3 990,- CZK s DPH**

NEW

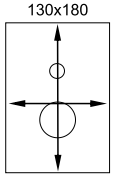

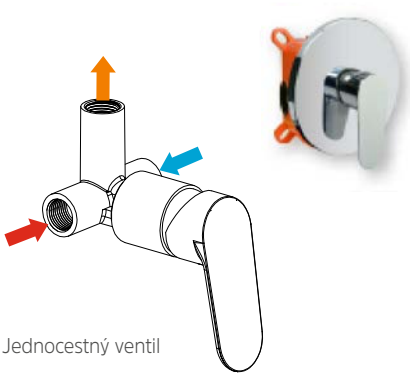
Jednocestný ventil

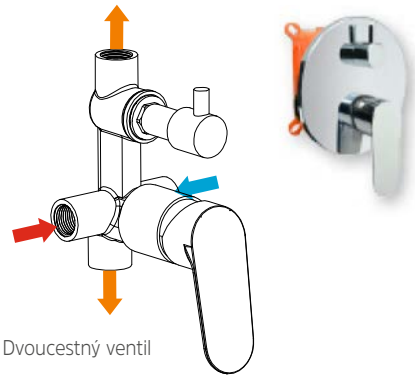
Dvoucestný ventil

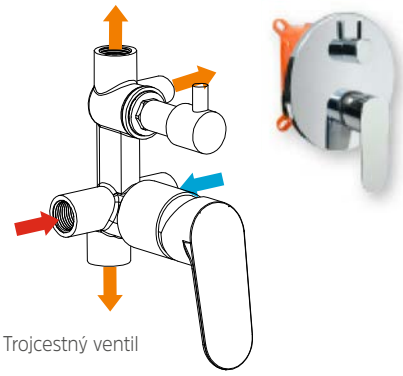
Trojcestný ventil

Jednocestná varianta
(bez přepínače)

je určena do sprchových koutů s jednou sprchou nebo k vaně s napouštěním přepadem, bez možnosti sprchování.

Dvoucestná varianta
(s přepínačem 2 polohy)

je určena do sprchových koutů s ruční a hlavovou sprchou nebo k vaně s napouštěním přepadem a možnosti sprchování.

Trojcestná varianta
(s přepínačem 3 polohy)

je určena do sprchových koutů s ruční sprchou, hlavovou sprchou a dalším zdrojem tekoucí vody např. vodopádem.

Vývod pro ruční sprchu

Vývod pro ruční i talířovou sprchu

Vývod pro ruční sprchu a vodopád se dvěma funkcemi

Sada s podomítkovou baterií

Elegantní spojení s podomítkovou baterií. Je vhodné také do menších prostor nebo tam kde není řešení s umyvadlem možné.

Bidetové baterie se sprškou

Bidetové baterie s ruční sprchou si stále častěji nachází své místo na domácích toaletách. Umožňují tak udržet vysoké nároky uživatelů na hygienu a pohodlí.

Bidetové sprchy Mereo jsou dodávány ve dvou variantách.

V sadě se stojánkovou baterií je předpokládané umístění na běžné umyvadlo. Bidetová sprcha není určena k tomu, aby byla pod stálým tlakem a je proto napojena na speciální baterii. Po otevření páky teče voda standardním způsobem a umožňuje nastavit teplotu vody. Po zmáčknutí tlačítka na rukojeti sprchy se proud vody přesměruje jen do sprchy.

Variantou k tomuto řešení je pak elegantní spojení s podomítkovou baterií. To je vhodné také do menších prostor nebo tam kde není řešení s umyvadlem možné.

Sada se stojánkovou baterií umístěnou na umyvadle.

Bidetové baterie se sprškou

NEW

Baterie umyvadlová Viana

CBE10105 1 776,03 CZK bez DPH
- stojánková, **2 149,- CZK s DPH**
bez výpusti,
včetně nástěnného
držáku, sprchy
a hadice 1,5 m

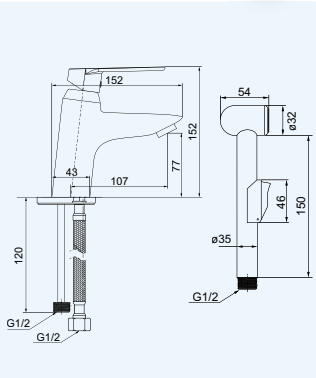

Baterie umyvadlová Eve

CBV10105 1 734,71 CZK bez DPH
- stojánková, **2 099,- CZK s DPH**
bez výpusti,
včetně nástěnného
držáku,sprchy
a hadice 1,5 m

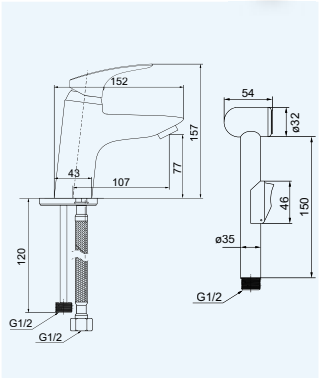

Baterie umyvadlová Lila

CBEE10105 1 644,63 CZK bez DPH
- stojánková, **1 990,- CZK s DPH**
bez výpusti,
včetně nástěnného
držáku, sprchy
a hadice 1,5 m

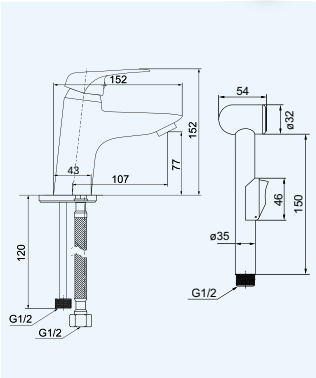

Baterie umyvadlová Sonáta

CB10105N 1 693,39 CZK bez DPH
- stojánková, **2 049,- CZK s DPH**
bez výpusti,
včetně nástěnného
držáku, sprchy
a hadice 1,5 m

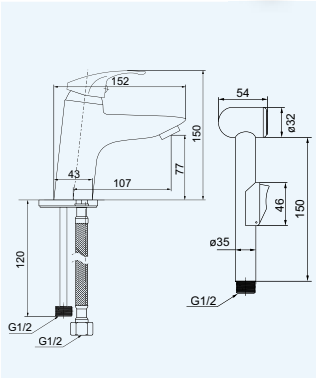

Baterie podomítková Viana

CBE60105BS 1 776,03 CZK bez DPH
- stěnový **2 149,- CZK s DPH**
vývod s držákem,
bidetová sprcha,
hadice 1,5 m, Mbox,
oválný kryt

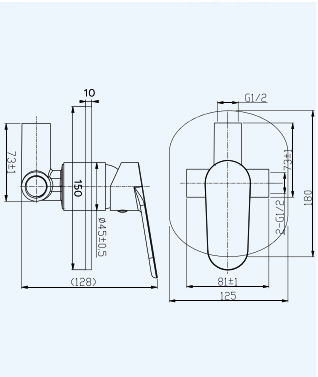

Baterie podomítková Mada

CBQ60105MBS 1 734,71 CZK bez DPH
- stěnový **2 099,- CZK s DPH**
vývod s držákem,
bidetová sprcha,
hadice 1,5 m, Mbox,
oválný kryt

K dispozici od 9/2018

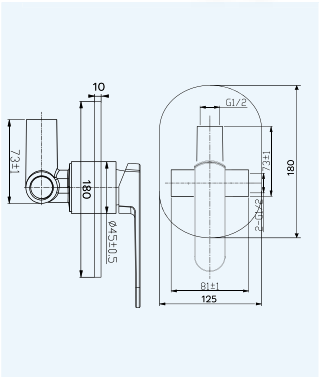

Baterie podomítková Eve

CBV60105BS 1 776,03 CZK bez DPH
- stěnový **2 149,- CZK s DPH**
vývod s držákem,
bidetová sprcha,
hadice 1,5 m, Mbox,
hranatý kryt

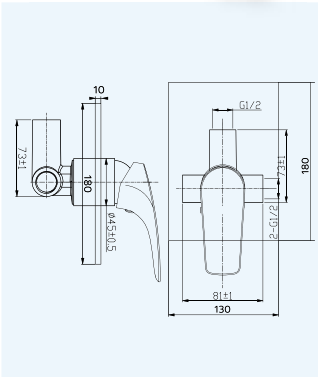

Baterie podomítková Sonáta

CB60105BS 1 652,07 CZK bez DPH
- stěnový **1 999,- CZK s DPH**
vývod s držákem,
bidetová sprcha,
hadice 1,5 m, Mbox,
kulatý kryt

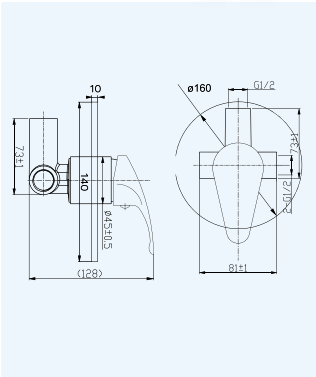

Ohřívače a baterie pro nízkotlaké ohřívače vody

Elektrický ohřívač představuje nejekonomičtější způsob ohřevu vody. Elektricky řízený průtokový ohřívač s nízkotlakou armaturou je určen pro montáž pod umyvadlo v koupelně či do skříňky v kuchyňské lince nebo přímo na baterii. Instalací přístroje v těsné blízkosti odběrného místa minimalizujete tepelné ztráty v dlouhých rozvodech vody, netvoříte energeticky náročné zásoby teplé vody a spotřebujete pouze tolik energie, kolik použijete vody.

Ohřívač lze použít i jako doplňkový zdroj teplé vody, např. v rodinném domě, garáži, na chalupě, v administrativních budovách apod.

NEW

Elektrický průtokový ohřívač

beztlakový provoz
0 MPa (trvalý tlak)

hydraulické spínání
mikrospínačem od 0,1 MPa

zapojení na 230 V, při 3,5 kW
přímo do zásuvky

mechanická ochrana
proti přehřátí spirály

okamžitý a nepřetržitý
ohřev vody

jeden výkonnostní stupeň
výhřevné spirály

montáž na beztlakové
vodovodní baterie

Ohřívač se uvede automaticky do provozu otočením ventilu (kohoutku) teplé vody na baterii. Ohřívač nemá zabudovaný zásobník, vodu ohřívá okamžitě a nepřetržitě, přičemž spotřeba elektrické energie je pouze při puštění teplé vody. Zapnutí ohřevu signalizuje červené světlo na předním krytu. Svým konstrukčním řešením a rozměry je určen jen pro jedno odběrové místo, například na kuchyňský dřez, umyvadlo. **Montáž je možná pouze na speciální beztlakovou vodovodní baterii**.

Široký sortiment baterií dodávaných spolu s příslušenstvím (těsnění, redukce, držák ohřívače ...) umožňují jednoduchou, pohodlnou a rychlou instalaci nad nebo pod umyvadlo/dřez.

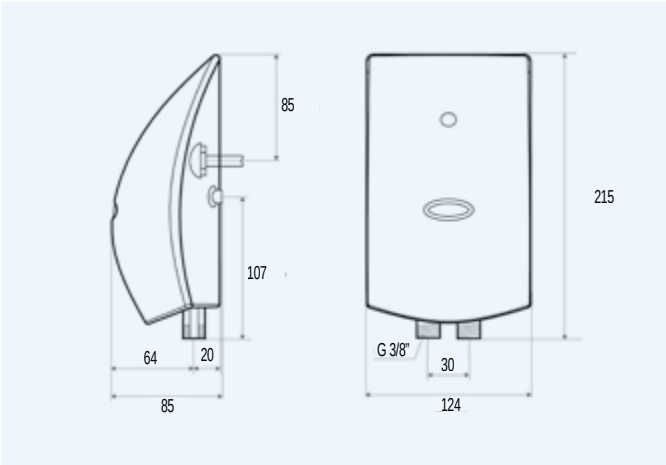

Průtokokový ohřívač elektrický nízkotlaký

kód	*Název*	*CZK bez DPH*	*CZK s DPH*
EP012	Průtokový ohřívač vody 5,5 kW, nízkotlaký	1809,92	**2 190,-**
EP011	Průtokový ohřívač vody 4,5 kW, nízkotlaký	1809,92	**2 190,-**
EP010	Průtokový ohřívač vody 3,5 kW, nízkotlaký	1809,92	**2 190,-**

Baterie dřezová

CBS201015M - výška ramínka 160 mm
CBS201016M - výška ramínka 220 mm

850,41 CZK bez DPH
1 029,- CZK s DPH

Roháček není součástí

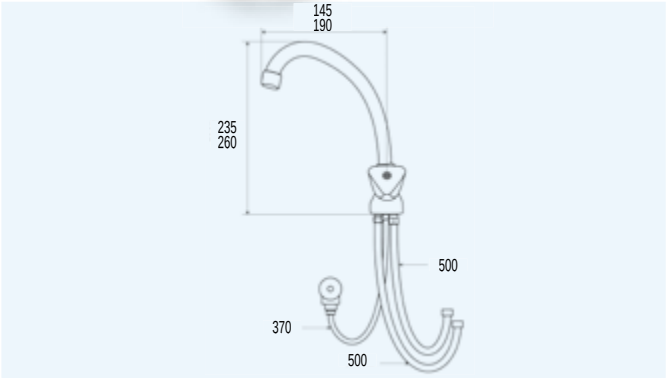

Baterie dřezová

CBS301001M - ramínko 120 mm
CBS301002M - ramínko 200 mm
CBS301003M - ramínko 300 mm

594,22 CZK bez DPH
719,- CZK s DPH

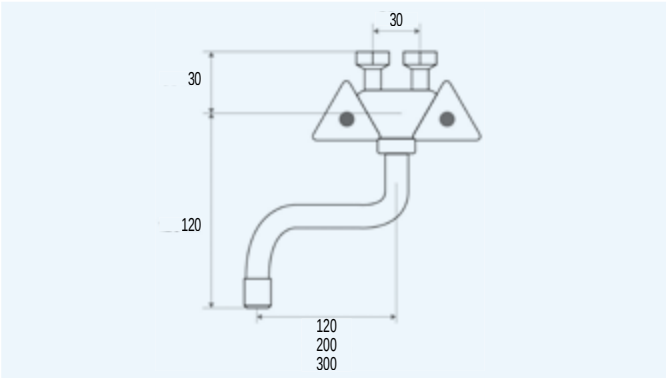

Baterie kombinovaná se sprchou

CBS602007M - ramínko 150 mm
CBS602008M - ramínko 180 mm
CBS602009M - ramínko 300 mm
sprchová hadice 150 cm,
držák sprchy,
jednopolohová sprcha

1 180,99 CZK bez DPH
1 429,- CZK s DPH

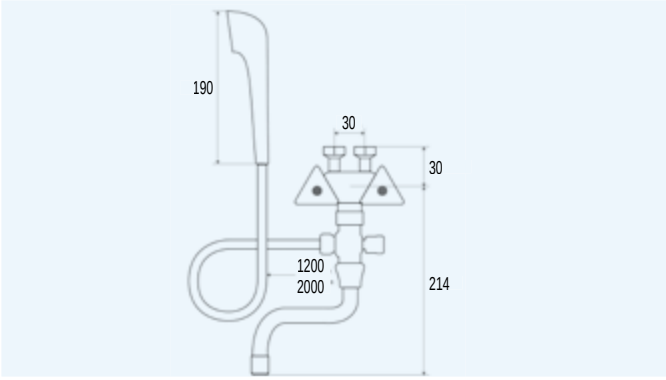

Baterie kombinovaná se sprchou

CBS602010M - ramínko 150 mm
CBS602011M - ramínko 180 mm
CBS602012M - ramínko 300 mm
sprchová hadice 200 cm,
držák sprchy,
jednopolohová sprcha

1 238,84 CZK bez DPH
1 499,- CZK s DPH

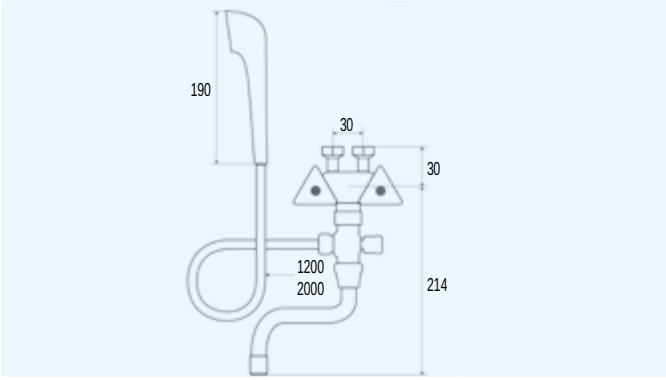

Baterie dřezová

CB201033M - ramínko 160 mm
CB201034M - ramínko 220 mm
CB201037M - ramínko 300 mm

1 387,60 CZK bez DPH
1 679,- CZK s DPH

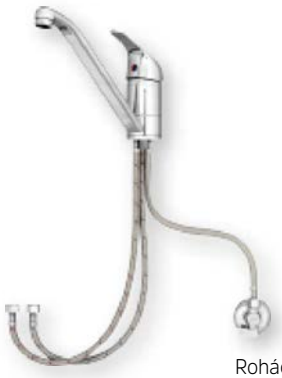

Roháček není součástí

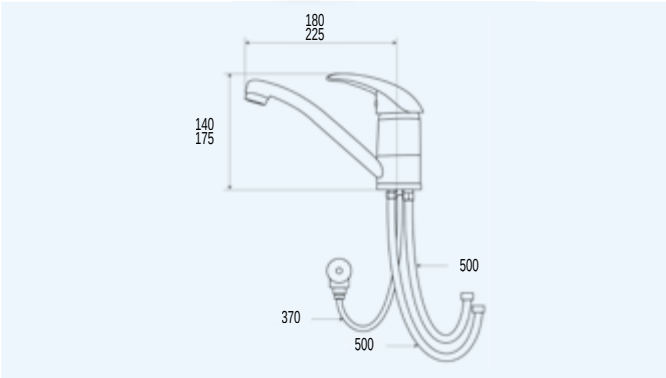

Baterie dřezová

CBE301019M - ramínko 150 mm
CBE301020M - ramínko 180 mm
CBE301021M - ramínko 300 mm

1 073,55 CZK bez DPH
1 299,- CZK s DPH

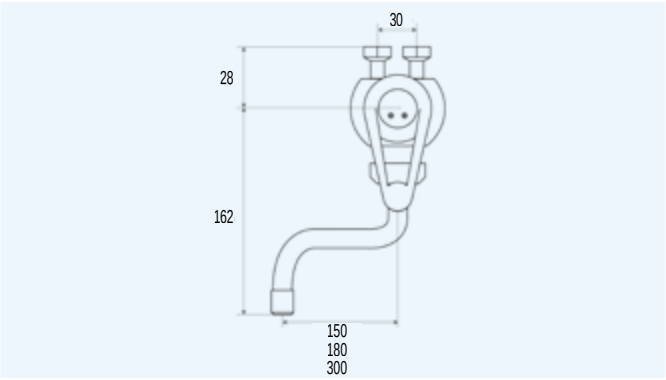

Baterie kombinovaná se sprchou

CBE301025M - ramínko 150 mm
CBE301026M - ramínko 180 mm
CBE301027M - ramínko 300 mm

1 561,16 CZK bez DPH
1 889,- CZK s DPH

sprchová hadice 150 cm,
držák sprchy,
jednopolohová sprcha

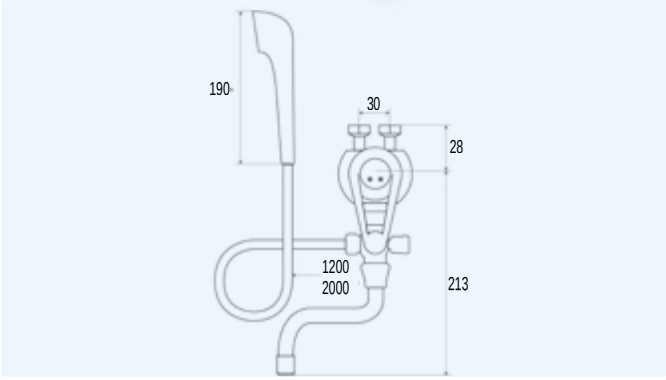

Baterie kombinovaná se sprchou

CBE301028M - ramínko 150 mm
CBE301029M - ramínko 180 mm
CBE301030M - ramínko 300 mm

1 610,74 CZK bez DPH
1 949,- CZK s DPH

sprchová hadice 200 cm,
držák sprchy,
jednopolohová sprcha

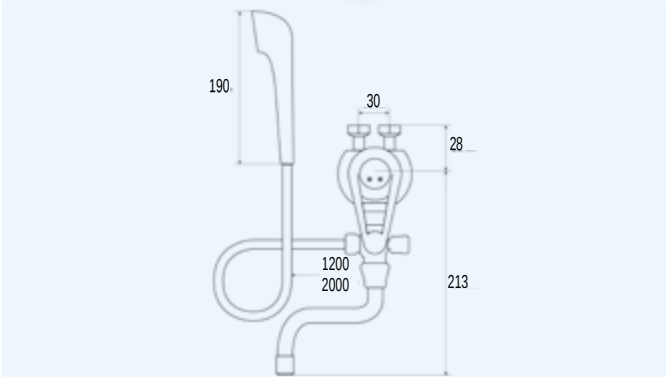

NEW

Termostatická baterie nabízí každému jedinečnou možnost nastavit si přesnou teplotu výstupní vody. **Požadované teploty** je přitom dosaženo skutečně v okamžiku. Nezmění se ani tehdy, když v potrubí kolísá tlak nebo teplota vody. Mytí můžeme přerušit a při opětovném puštění vody se nemusíme bát toho, že by znovu tekla studená voda. Výhody termostatických baterií nespočívají jen v komfortu používání, ale hlavně v úspoře vody a energie. Už to, že nemusíme před sprchováním nechávat odtéct studenou vodu a delší či kratší dobu čekat na tu optimální, napovídá o tom, že baterie **šetří nejen vodu**, ale i **energie a tedy i náklady na ohřev.** Další plus je bezpečnost těchto baterií, hlavně pro rodiny s dětmi. Teplotu vody lze u většiny baterií bez jakýchkoliv překážek nastavit **libovolně až do 38°C**. Pro nastavení teploty vyšší je nutné **zmáčknout speciální pojistku,** bezpečnostní tlačítko. Tím chrání ty nejmenší proti opaření.

Baterie vanová termostatická nástěnná

BT01 — 3 710,74 CZK bez DPH
4 490,- CZK s DPH

AKČNÍ PRODUKT

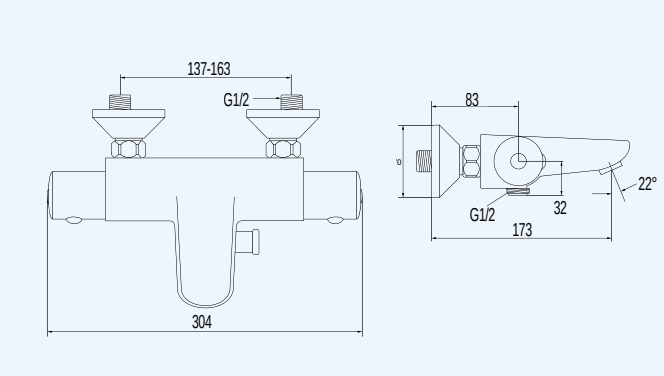

Baterie sprchová termostatická nástěnná

BT02 — 2 471,07 CZK bez DPH
2 990,- CZK s DPH

AKČNÍ PRODUKT

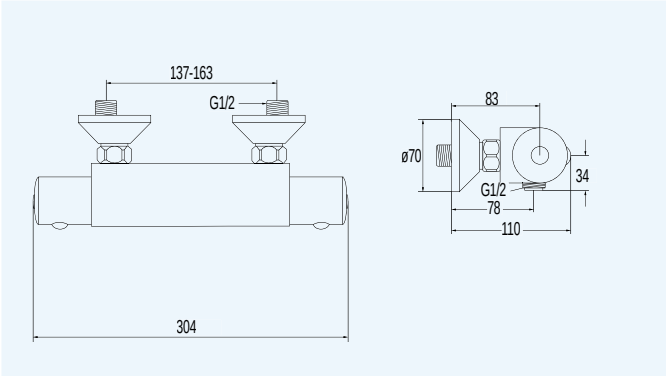

Sprchový set

BTS05 - termostatická baterie + sprchová souprava CB60101SP — 4 123,97 CZK bez DPH
4 990,- CZK s DPH

MASSAGE
SPRAY & MASSAGE
SPRAY
WATER SAVER
FAST CLEAN

Sprchový set

BTS06 - termostatická baterie + sprchová souprava, talířová sprcha slim, kulatá 200 mm — **4 950,41** CZK bez DPH
5 990,- CZK s DPH

MASSAGE
SPRAY & MASSAGE
SPRAY
WATER SAVER
FAST CLEAN

Další sety s termostatickými bateriemi naleznete na straně 5.

02

Sprchový program

Široká nabídka sprchového příslušenství umožňuje do detailu sladit jak klasické, tak moderní koupelny.

Sprchové sety

Široká nabídka sprchového příslušenství umožňuje do detailu sladit jak klasické, tak moderní koupelny.

Sprchový set VIANA

CBE60101S - baterie s otočným ramínkem a tyčí pro ruční a talířovou sprchu, bez příslušenství

4 131,41 CZK bez DPH
4 990,- CZK s DPH

Sprchový set VIANA s nástěnnou baterií

CBE60101SA - baterie s otočným ramínkem a sprchovou soupravou, hadicí 150 cm, ruční a talířovou sprchou ø 235 mm, bílá/chrom

4 537,19 CZK bez DPH
5 490,- CZK s DPH

SPRAY
ANTI TWIST
FAST CLEAN

Sprchový set VIANA s nástěnnou baterií

CBE60101SC - baterie se sprchovou soupravou otočným ramínkem, hadicí, ruční a talířovou kulatou sprchou **slim** ø 200 mm, chrom

4 131,- CZK bez DPH
4 999,- CZK s DPH

AKČNÍ PRODUKT

NEW

SPRAY
ANTI TWIST
FAST CLEAN

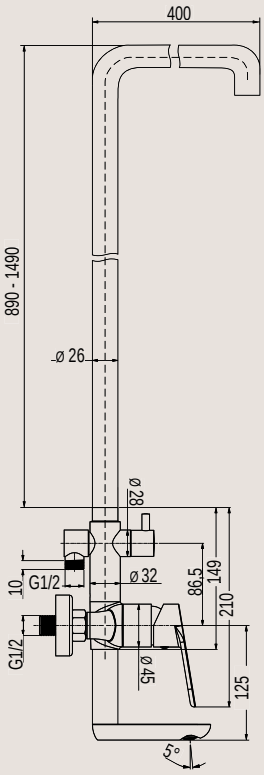

Sprchový set VIANA s nástěnnou baterií

CBE60101SB - baterie s otočným ramínkem a sprchovou soupravou, hadicí 150 cm, ruční a talířovou sprchou 220x220 mm, bílá/chrom

4 619,83 CZK bez DPH
5 590,- CZK s DPH

SPRAY
ANTI TWIST
FAST CLEAN

Sprchový set VIANA s nástěnnou baterií

CBE60101SD - baterie se sprchovou soupravou otočným ramínkem, hadicí, ruční a talířovou sprchou **slim** 200x200 mm, chrom

4 379,33 CZK bez DPH
5 299,- CZK s DPH

AKČNÍ PRODUKT

NEW

SPRAY
ANTI TWIST
FAST CLEAN

Sprchový set VIANA

CBE60104S - baterie s tyčí pro ruční a talířovou sprchu, bez příslušenství

3 304,96 CZK bez DPH
3 999,- CZK s DPH

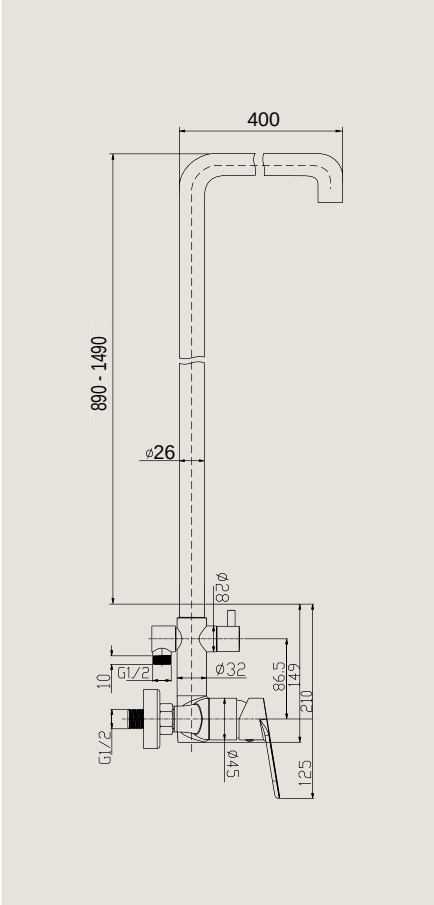

Sprchový set s nástěnnou baterií

CBE60104SA - baterie se sprchovou soupravou, s ruční a talířovou sprchou ø 235 mm bílá/chrom

3 710,75 CZK bez DPH
4 490,- CZK s DPH

Sprchový set s nástěnnou baterií

CBE60104SB - baterie se sprchovou soupravou, s ruční a talířovou sprchou 220x220 mm bílá/chrom

3 793,39 CZK bez DPH
4 590,- CZK s DPH

Sprchový set s nástěnnou baterií

CBE60104SC - baterie se sprchovou soupravou, hadicí, ruční a talířovou sprchou **slim** ø 200 mm, chrom

3 552,89 CZK bez DPH
4 299,- CZK s DPH

Sprchový set s nástěnnou baterií

CBE60104SD - baterie se sprchovou soupravou, hadicí, ruční a talířovou sprchou **slim** 200x200 mm, chrom

3 759,50 CZK bez DPH
4 549,- CZK s DPH

Sprchové sety

Sprchový set

BTS05 - termostatická baterie + sprchová souprava CB60101SP

4 123,97 CZK bez DPH
4 999,- CZK s DPH

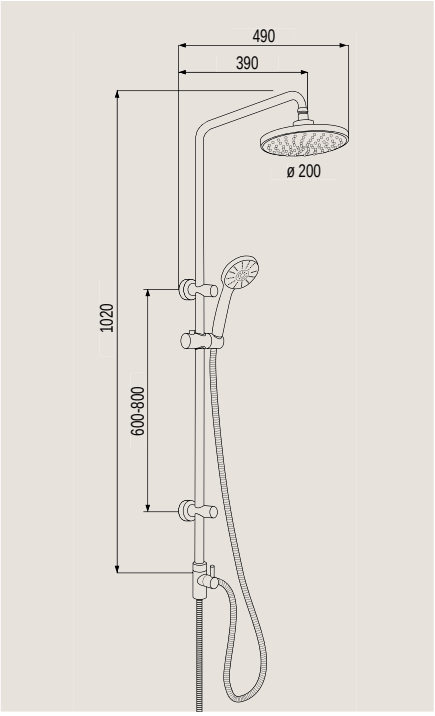

Sprchový set

BTS06 - termostatická baterie + sprchová souprava, talířová sprcha kulatá 200 mm, slim

4 950,41 CZK bez DPH
5 999,- CZK s DPH

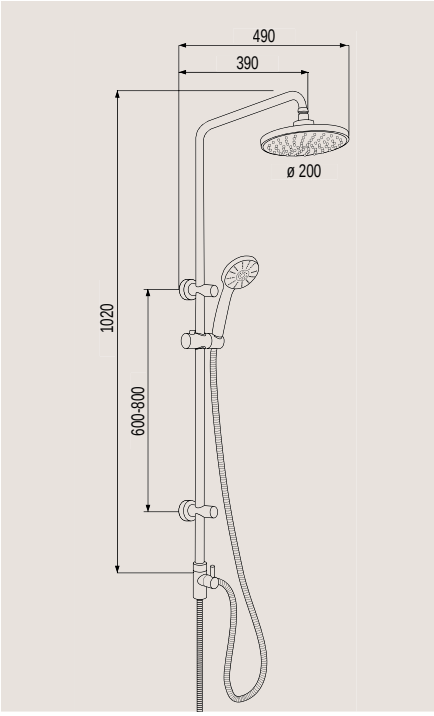

Sprchový set SONÁTA

CB60101SP - s plastovou hlavovou a ruční sprchou, dvouzámková nerez hadice 150 cm, připojovací hadice k nástěnné baterii 55 cm

1 652,07 CZK bez DPH
1 999,- CZK s DPH

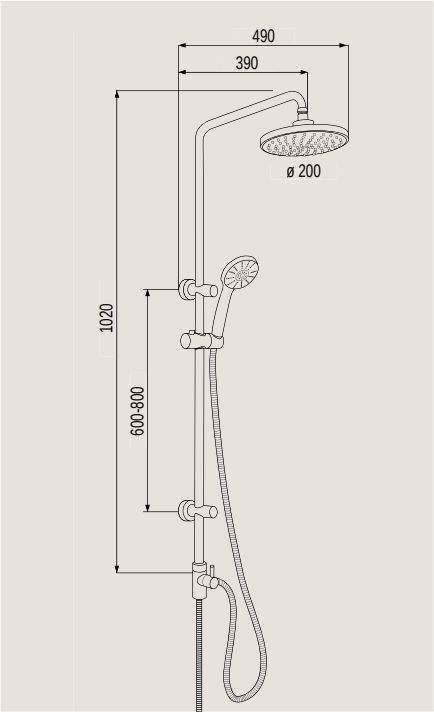

Sprchový set QUATRO

CBQ60101SP - s plastovou hlavovou a ruční sprchou, dvouzámková nerez hadice 150 cm, připojovací hadice k nástěnné baterii 55 cm

2 065,29 CZK bez DPH
2 499,- CZK s DPH

SPRAY
WATER SAVER
FAST CLEAN

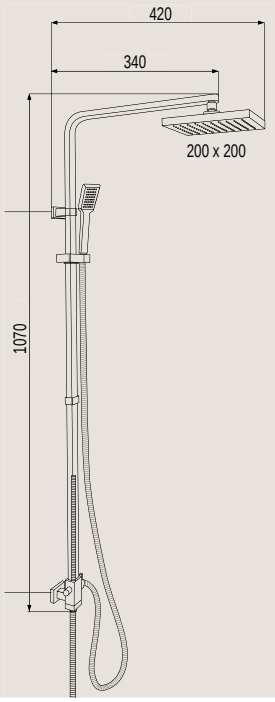

Sprchový set - jednopolohová sprcha

CB900Y - včetně stavitelného držáku a sprchové hadice bílá/chrom

205,79 CZK bez DPH
249,- CZK s DPH

NEW

SPRAY
FAST CLEAN

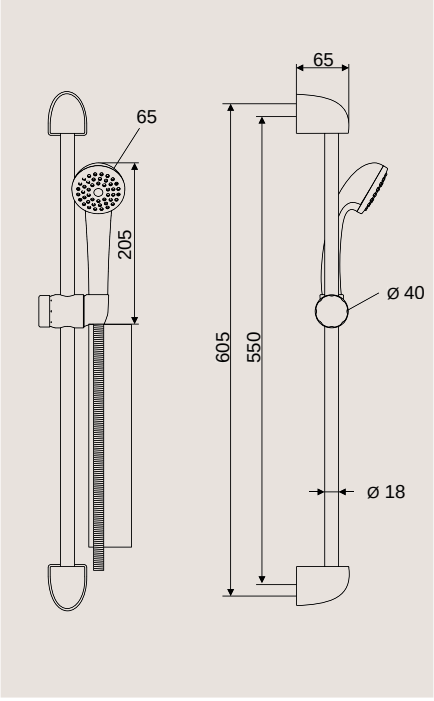

Sprchový set - pětipolohová sprcha

CB900B - včetně stavitelného držáku a spirálové sprchové hadice, plast/chrom

495,04 CZK bez DPH
599,- CZK s DPH

MASSAGE
SPRAY
BUBBLE
SPRAY & MASSAGE
SPRAY & BUBBLE
FAST CLEAN
20% 35% 50% WATER SAVER

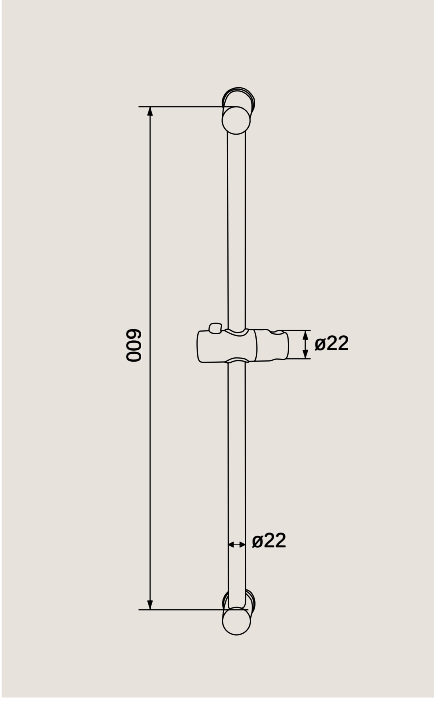

Sprchové sety

Sprchový set - pětipolohová sprcha

CB900R - včetně stavitelného držáku a dvouzámkové nerez sprchové hadice se systémem zabraňujícím překroucení, plast/chrom

566,12 CZK bez DPH
685,- CZK s DPH

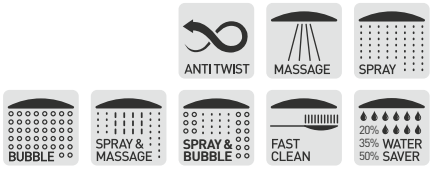

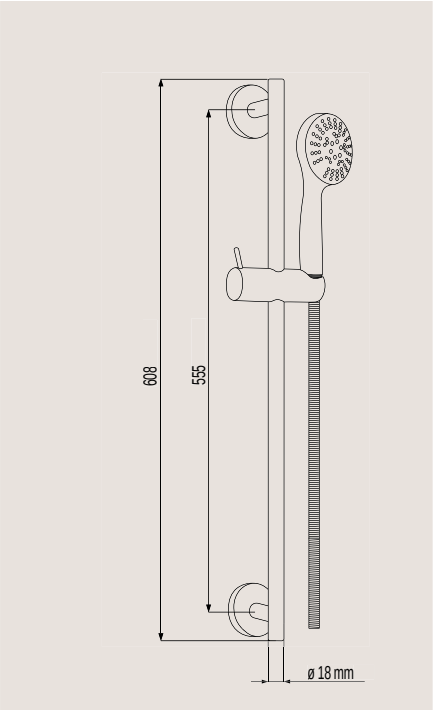

Sprchový set - jednopolohová sprcha

CB900C - včetně stavitelného držáku a dvouzámkové nerez sprchové hadice se systémem zabraňujícím překroucení, plast/chrom

566,12 CZK bez DPH
685,- CZK s DPH

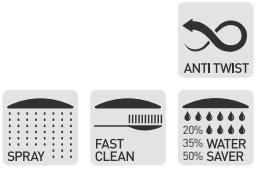

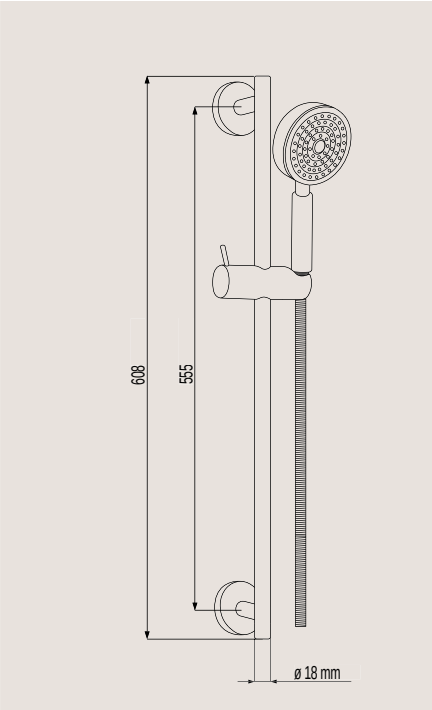

Sprchový set - pětipolohová sprcha

CB900M - včetně stavitelného držáku a dvouzámkové nerez sprchové hadice se systémem zabraňujícím překroucení, plast/chrom, set obsahuje mýdlenku

566,12 CZK bez DPH
685,- CZK s DPH

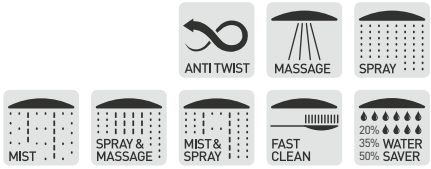

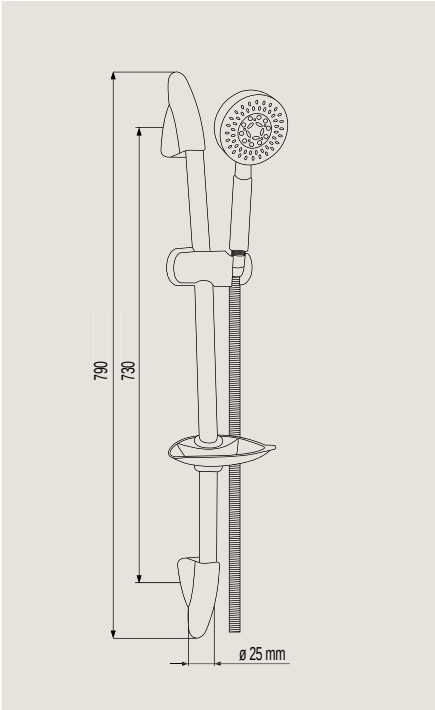

Sprchový set - pětipolohová sprcha

CB900A - včetně stavitelného držáku a dvouzámkové nerez sprchové hadice se systémem zabraňujícím překroucení, plast/chrom, set obsahuje mýdlenku

566,12 CZK bez DPH
685,- CZK s DPH

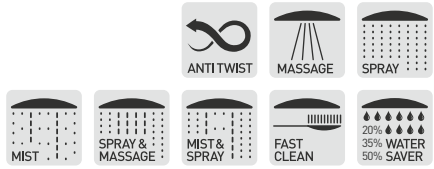

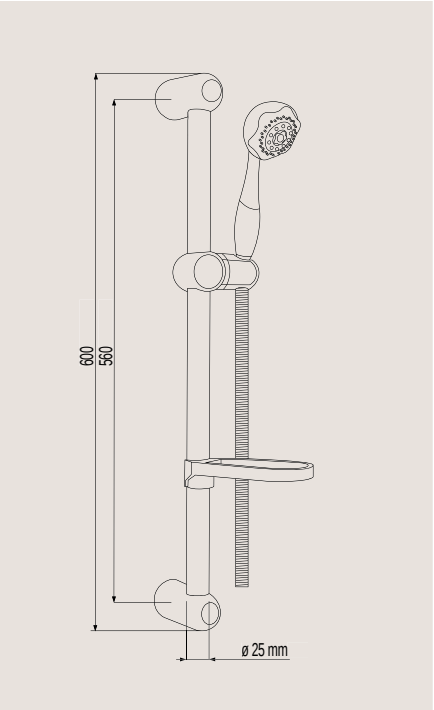

Sprchový set - jednopolohová sprcha

CB900D - včetně stavitelného držáku a sprchové hadice se systémem zabraňujícím překroucení, šedo/stříbrná, plast/chrom,

701,65 CZK bez DPH
849,- CZK s DPH

NEW

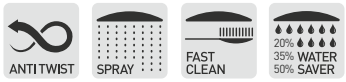

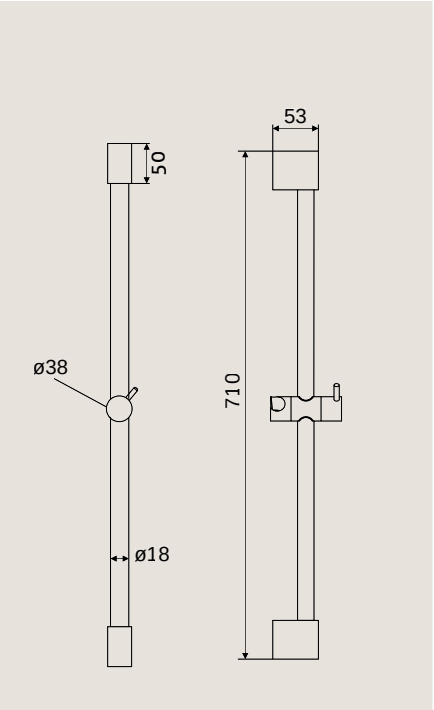

Posuvné držáky sprchy

Posuvný držák sprchy

CB466K - plast/chrom 156,20 CZK bez DPH
189,- CZK s DPH

AKČNÍ PRODUKT

Posuvný držák sprchy

CB910A - plast/chrom 288,43 CZK bez DPH
349,- CZK s DPH

Posuvný držák sprchy

CB910E - plast/chrom 412,40 CZK bez DPH
499,- CZK s DPH

NEW

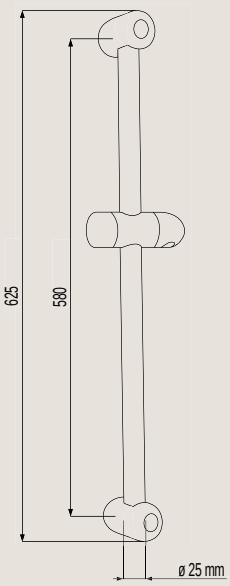

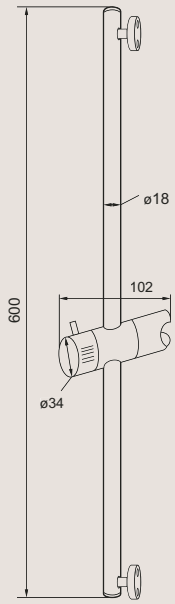

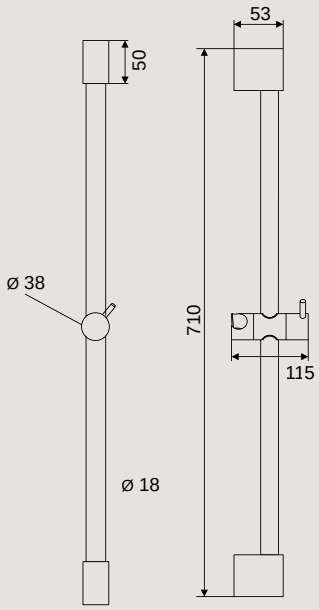

Vanový set - jednopolohová sprcha ø 6,5 cm

CB469A - plast/chrom, s držákem a sprchovou hadicí, bílá/chrom, 150 cm

111,57 CZK bez DPH
135,- CZK s DPH

AKČNÍ PRODUKT

PLASTOVÝ POTAH | SPRAY | FAST CLEAN | 20% 35% WATER 50% SAVER

Vanový set - jednopolohová sprcha

CB469B - plast/chrom, s držákem a sprchovou hadicí, černá/chrom, 150 cm

131,40 CZK bez DPH
159,- CZK s DPH

AKČNÍ PRODUKT

PLASTOVÝ POTAH | SPRAY | FAST CLEAN | 20% 35% WATER 50% SAVER

Vanový set - pětipolohová sprcha ø 10 cm

CB469E - plast/chrom, s držákem a sprchovou hadicí, se systémem zabraňujícím překroucení, nerez, 200 cm

214,05 CZK bez DPH
259,- CZK s DPH

AKČNÍ PRODUKT

ANTI TWIST | SPRAY | MASSAGE

SPRAY & MASSAGE | MIST & SPRAY | MIST | FAST CLEAN | 20% 35% WATER 50% SAVER

Vanový set - jednopolohová sprcha ø 11 cm

CB469D - plast/chrom, s držákem a sprchovou hadicí, se systémem zabraňujícím překroucení, šedo/stříbrná, 150 cm

329,75 CZK bez DPH
399,- CZK s DPH

ANTI TWIST | SPRAY | FAST CLEAN | 20% 35% WATER 50% SAVER

Vanový set - jednopolohová sprcha

CB465V - plast/chrom, s držákem a sprchovou hadicí, se systémem zabraňujícím překroucení, nerez, 150 cm

276,86 CZK bez DPH
335,- CZK s DPH

ANTI TWIST | SPRAY | FAST CLEAN | 20% 35% WATER 50% SAVER

Vanový set - jednopolohová sprcha

CB465Z - plast/chrom, s držákem a sprchovou hadicí, se systémem zabraňujícím překroucení, nerez, 150 cm

288,43 CZK bez DPH
349,- CZK s DPH

ANTI TWIST | SPRAY | FAST CLEAN | 20% 35% WATER 50% SAVER

Vanový set - jednopolohová sprcha

CB469C - plast/chrom, s držákem a sprchovou hadicí, se systémem zabraňujícím překroucení, šedo/stříbrná, 150 cm

329,75 CZK bez DPH
399,- CZK s DPH

ANTI TWIST | SPRAY | FAST CLEAN | 20% 35% WATER 50% SAVER

Ruční sprchy

Sprcha jednopolohová ø 6,5 cm

CB465B - plast/chrom 57,02 CZK bez DPH **69,- CZK s DPH**

SPRAY FAST CLEAN 20% 35% WATER 50% SAVER

Sprcha jednopolohová

CB465E - plast/chrom/satin 131,40 CZK bez DPH **159,- CZK s DPH**

SPRAY FAST CLEAN 20% 35% WATER 50% SAVER

Sprcha jednopolohová

CB465P - plast/chrom 144,63 CZK bez DPH **175,- CZK s DPH**

SPRAY FAST CLEAN 20% 35% WATER 50% SAVER

Sprcha jednopolohová

CB465U - plast/chrom 144,63 CZK bez DPH **175,- CZK s DPH**

SPRAY FAST CLEAN 20% 35% WATER 50% SAVER

Sprcha jednopolohová

CB465S - plast/chrom 164,46 CZK bez DPH **199,- CZK s DPH**

SPRAY FAST CLEAN 20% 35% WATER 50% SAVER

Sprcha jednopolohová ø 11 cm

CB465T - plast/chrom 180,99 CZK bez DPH **219,- CZK s DPH**

SPRAY FAST CLEAN 20% 35% WATER 50% SAVER

Sprcha jednopolohová

CB465J - hranatá, plast/chrom 185,95 CZK bez DPH **225,- CZK s DPH**

SPRAY FAST CLEAN 20% 35% WATER 50% SAVER

Sprcha jednopolohová

CB475C - plast/chrom 185,95 CZK bez DPH **225,- CZK s DPH**

NEW SPRAY FAST CLEAN

Sprcha jednopolohová ø 11,5 cm

CB475A - bílý plast/chrom 205,79 CZK bez DPH **249,- CZK s DPH**

SPRAY FAST CLEAN

Sprcha jednopolohová 9 x 10,5 cm

CB475B - bílý plast/chrom 205,79 CZK bez DPH
249,- CZK s DPH

SPRAY | FAST CLEAN

Sprcha třípolohová ø 11 cm

CB465W - plast/chrom 205,78 CZK bez DPH
249,- CZK s DPH

SPRAY | MASSAGE | SPRAY & MASSAGE | 20% 35% WATER 50% SAVER

Sprcha třípolohová ø 10 cm

CB465M - plast/chrom 247,11 CZK bez DPH
299,- CZK s DPH

SPRAY | MASSAGE | SPRAY & MASSAGE | FAST CLEAN | 20% 35% WATER 50% SAVER

Sprcha pětipolohová ø 10 cm

CB465G - plast/chrom 164,46 CZK bez DPH
199,- CZK s DPH

MASSAGE | SPRAY | BUBBLE | SPRAY & MASSAGE | SPRAY & BUBBLE | FAST CLEAN | 20% 35% WATER 50% SAVER

Sprcha pětipolohová ø 10,5 cm

CB465Y - plast/chrom 164,46 CZK bez DPH
199,- CZK s DPH

MASSAGE | SPRAY | BUBBLE | SPRAY & MASSAGE | SPRAY & BUBBLE | FAST CLEAN | 20% 35% WATER 50% SAVER

Sprcha pětipolohová ø 9,5 cm

CB465I - plast/chrom/satin 180,99 CZK bez DPH
219,- CZK s DPH

MASSAGE | SPRAY | MIST | SPRAY & MASSAGE | MIST & SPRAY | FAST CLEAN | 20% 35% WATER 50% SAVER

Sprchové hadice

Hadice sprchová

CB110 - 150 cm, bílá/chrom — 70,25 CZK bez DPH, **85,- CZK s DPH**

PLASTOVÝ POTAH

Hadice sprchová

CB110B - 150 cm, černá/chrom — 70,25 CZK bez DPH, **85,- CZK s DPH**

PLASTOVÝ POTAH

Hadice sprchová

CB110R - 150 cm, spirálová, plastová bílá/chrom — 98,35 CZK bez DPH, **119,- CZK s DPH**

NEW

PLASTOVÝ POTAH

Hadice sprchová

CB110S - 150 cm, spirálová, plastová černá/chrom — 98,35 CZK bez DPH, **119,- CZK s DPH**

NEW

PLASTOVÝ POTAH

Hadice sprchová

CB110N - 150 cm, nerez, dvouzámková — 128,10 CZK bez DPH, **155,- CZK s DPH**

Hadice sprchová

CB110F - 150 cm, nerez, dvouzámková, systém zabraňující překroucení — 172,73 CZK bez DPH, **209,- CZK s DPH**

CB110G - 200 cm, nerez, dvouzámková, systém zabraňující překroucení — 194,21 CZK bez DPH, **235,- CZK s DPH**

ANTI TWIST

Hadice sprchová

šedostříbrná, dvouzámková, systém zabraňující překroucení

CB110J - 120 cm — 172,73 CZK bez DPH, **209,- CZK s DPH**

CB110H - 150 cm — 181,82 CZK bez DPH, **220,- CZK s DPH**

CB110I - 200 cm — 206,61 CZK bez DPH, **250,- CZK s DPH**

PLASTOVÝ POTAH

NEW

ANTI TWIST

Propojovací hadice

CB110K - 55 cm, nerez — 106,61 CZK bez DPH, **129,- CZK s DPH**

NEW

ANTI TWIST

ANTI TWIST
systém zabraňující překroucení

u hadic CB110F, CB110H, CB110G, CB110I, CB110J

PLASTOVÝ POTAH

PLASTOVÝ POTAH
zabraňuje poškrábání vany

Talířová horní sprcha s vodopádem

CB496 - půlkulatá,
600 x 251 mm, nerez

8 676,86 CZK bez DPH
10 499,- CZK s DPH

Talířová horní sprcha s vodopádem

CB495 - hranatá,
600 x 251 mm, nerez

9 090,08 CZK bez DPH
10 999,- CZK s DPH

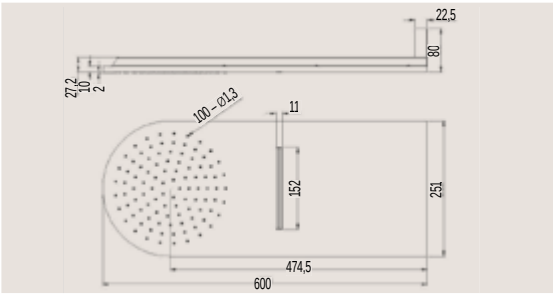

NEW

Průtok
32,8 l/min
5 bar

WATERFALL

SPRAY

FAST CLEAN

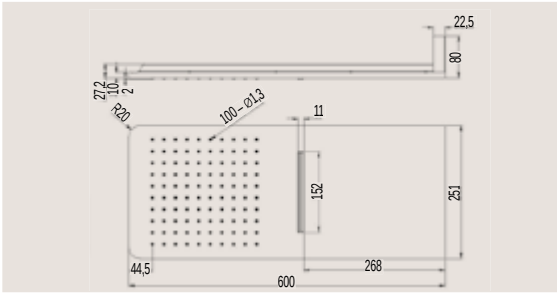

NEW

Průtok
32,8 l/min
5 bar

WATERFALL

SPRAY

FAST CLEAN

Talířové sprchy

Talířová horní sprcha Slim

CB485D - s kloubem, kulatá, Ø 300 mm, nerez — 908,26 CZK bez DPH, **1 099,- CZK s DPH**

CB485E - s kloubem, kulatá, Ø 200 mm, nerez — 852,62 CZK bez DPH, **999,- CZK s DPH**

svařovaná nerez

CB 485D: Průtok 14 l/min 5 bar
CB 485E: Průtok 13,2 l/min 5 bar
SPRAY
FAST CLEAN

Talířová horní sprcha Slim

CB485C - s kloubem, hranatá 300 x 300 mm, nerez — 990,91 CZK bez DPH, **1 199,- CZK s DPH**

CB485F - s kloubem, hranatá 200 x 200 mm, nerez — 908,26 CZK bez DPH, **1 099,- CZK s DPH**

svařovaná nerez

CB 485C: Průtok 13 l/min 5 bar
CB 485F: Průtok 13,2 l/min 5 bar
SPRAY
FAST CLEAN

Talířová horní sprcha Slim

CB485G - s kloubem, obdélník, 300 x 200 mm, nerez — 949,59 CZK bez DPH, **1 149,- CZK s DPH**

NEW

svařovaná nerez

Průtok 15 l/min 5 bar
SPRAY
FAST CLEAN

Talířová horní sprcha

CB485SP - Ø 235 mm, s kloubem pro CB 60101SP, pochromovaný plast — 412,40 CZK bez DPH, **499,- CZK s DPH**

Průtok 15 l/min 5 bar
SPRAY
FAST CLEAN

Talířová horní sprcha

CBQ60101TK - s kloubem, 195 x 195 mm, pochromovaná mosaz — 908,26 CZK bez DPH, **1 099,- CZK s DPH**

AKČNÍ PRODUKT

Průtok 14,5 l/min 5 bar
SPRAY
FAST CLEAN

Talířová horní sprcha

CB485SQ - 215 x 215 mm, s kloubem pro CBQ 60101SP, pochromovaný plast — 495,04 CZK bez DPH, **599,- CZK s DPH**

Průtok 12 l/min 5 bar
SPRAY
FAST CLEAN

Talířová horní sprcha

CB485A - s kloubem, Ø 235 mm, bílý plast/chrom — 412,40 CZK bez DPH, **499,- CZK s DPH**

Průtok 11 l/min 5 bar
SPRAY
FAST CLEAN

Talířová horní sprcha

CB485B - s kloubem, 220x220 mm, bílý plast/chrom — 495,04 CZK bez DPH, **599,- CZK s DPH**

Průtok 11 l/min 5 bar
SPRAY
FAST CLEAN

Stěnové vývody

Sprchové rameno kulaté

CB705A - ze zdi, 330 mm, Ø 20 mm, pochromovaná mosaz
412,40 CZK bez DPH
499,- CZK s DPH

Sprchové rameno hranaté

CB705B - ze zdi, 330 mm, 25x25 mm, pochromovaná mosaz
660,33 CZK bez DPH
799,- CZK s DPH

Rychlá a snadná montáž pomocí konektoru

Sprchové rameno kulaté

CB705C - ze stropu, 165 mm, Ø 20 mm, pochromovaná mosaz
329,75 CZK bez DPH
399,- CZK s DPH

Sprchové rameno hranaté

CB705D - ze stropu, 165 mm, 25x25 mm, pochromovaná mosaz
412,40 CZK bez DPH
499,- CZK s DPH

Stěnový vývod s držákem na sprchu

CB700A - hranatý, pochromovaná mosaz
701,65 CZK bez DPH
849,- CZK s DPH

Rychlá a snadná montáž pomocí konektoru

ZPĚTNÁ KLAPKA

Stěnový vývod

CB700B - hranatý, pochromovaná mosaz
412,40 CZK bez DPH
499,- CZK s DPH

Rychlá a snadná montáž pomocí konektoru

ZPĚTNÁ KLAPKA

Stěnový vývod s držákem na sprchu

CB700C - kulatý, pochromovaná mosaz
577,69 CZK bez DPH
699,- CZK s DPH

Rychlá a snadná montáž pomocí konektoru

ZPĚTNÁ KLAPKA

Stěnový vývod

CB700E - kulatý, pochromovaná mosaz
329,75 CZK bez DPH
399,- CZK s DPH

Rychlá a snadná montáž pomocí konektoru

ZPĚTNÁ KLAPKA

Stěnový vývod

CB700P - kulatý, plast/chrom, mosazné kolínko
214,05 CZK bez DPH
259,- CZK s DPH

NEW

Výtoková vanová hubice

CBQ60101L - pochromovaná mosaz, délka 210 mm
412,39 CZK bez DPH
499,- CZK s DPH

Držáky sprchy

Držák sprchy

CB466C - polohovací, plast/chrom — 28,93 CZK bez DPH **35,- CZK s DPH**

Držák sprchy

CB466D - polohovací, plast/chrom — 28,93 CZK bez DPH **35,- CZK s DPH**

Držák sprchy

CB466A - polohovací, plast/chrom — 40,50 CZK bez DPH **49,- CZK s DPH**

Držák sprchy

CB466E - polohovací, plast/chrom — 53,72 CZK bez DPH **65,- CZK s DPH**

Držák sprchy

CBL601D - polohovací, pochromovaná mosaz — 247,11 CZK bez DPH **299,- CZK s DPH**

Držák sprchy

CB466L - polohovací, pochromovaná mosaz — 269,69 CZK bez DPH **359,- CZK s DPH**

NEW

Držák sprchy

CB466Q - polohovací, pochromovaná mosaz — 412,40 CZK bez DPH **499,- CZK s DPH**

NEW

03

Tlačné samouzavírací ventily

Tlačné samouzavírací ventily pro pohodlné ovládání a úsporu vody.

Tlačné samouzavírací ventily pro pohodlné ovládání.

Ventil umyvadlový stojánkový

CBT105 - 1/2˝ — 764,46 CZK bez DPH — **925,- CZK s DPH**

Průtok: 2,7 l za 6 s při tlaku 5 bar

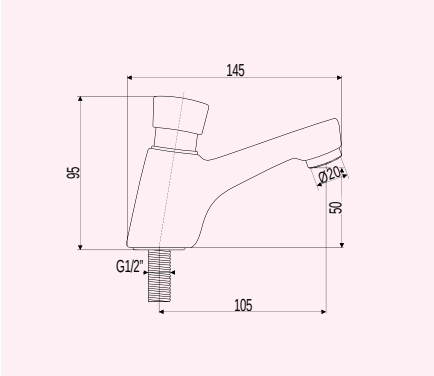

Ventil dřezový stojánkový

CBT201 - 1/2˝ — 648,76 CZK bez DPH — **785,- CZK s DPH**
výška ventilu 280 mm

Průtok: 1,5 l za 8 s při tlaku 5 bar

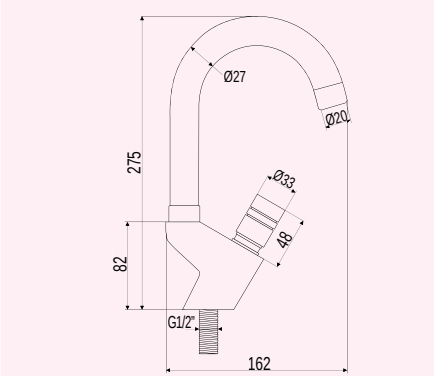

Ventil umyvadlový nástěnný

CBT305 - 1/2˝ — 721,49 CZK bez DPH — **873,- CZK s DPH**

Průtok: 2,0 l za 6 s při tlaku 5 bar

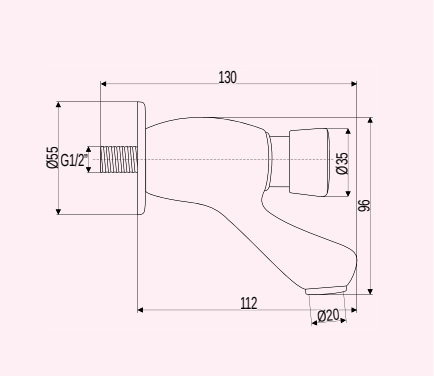

Ventil sprchový podomítkový

CBT605 - 1/2˝ x 1/2˝ — 825,62 CZK bez DPH — **999,- CZK s DPH**

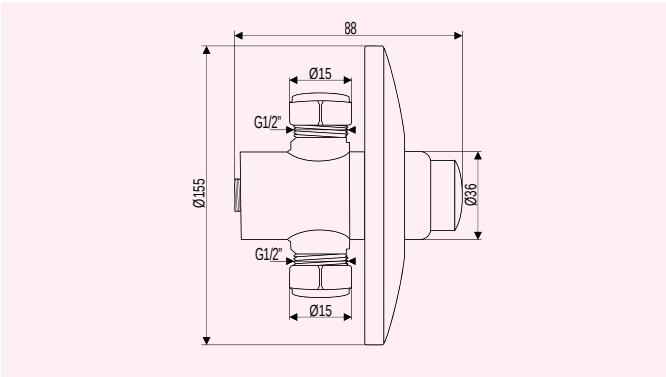

Ventil pisoárový s trubičkou a kapnou

CBT802S - 1/2˝ x 1/2˝ — 516,53 CZK bez DPH — **625,- CZK s DPH**
magnetická kartuš

AKČNÍ PRODUKT

Průtok: Průtok 10lmin. při tlaku 5 bar

NEW

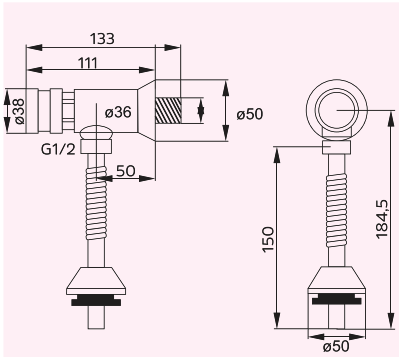

Kompletní sada tlačného pisoárového ventilu.
Ke spláchnutí postačuje **1 litr vody,** což odpovídá cca 4 s splachování.
Velkou výhodou je jednoduchá montáž.

- Unikátní magnetická kartuš
- **Garance 200 000 cyklů**
- Lehce tvarovatelná trubička

2 ROKY ZÁRUKA | 1 KUS V KRABICI | 10 KUSŮ V KARTONU

04

Chromované sifony a výpustě

Klasické armatury i luxusní provedení chromovaného příslušenství v hranatém nebo kulatém designu.

Sifon umyvadlový hranatý

CH13 - celokovový, chromovaný
s převlečnou maticí 5/4˝ x ø 32 mm

883,47 CZK bez DPH
1 069,- CZK s DPH

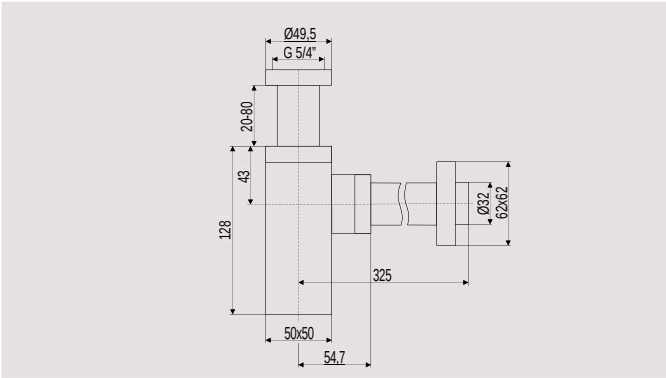

Sifon umyvadlový kulatý

CH12 - celokovový, chromovaný
s převlečnou maticí 5/4˝ x ø 32 mm

602,48 CZK bez DPH
729,- CZK s DPH

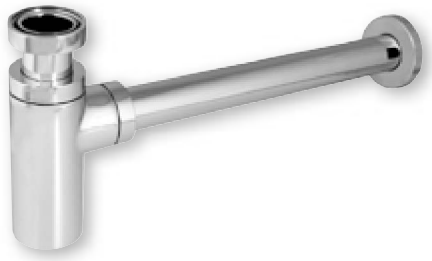

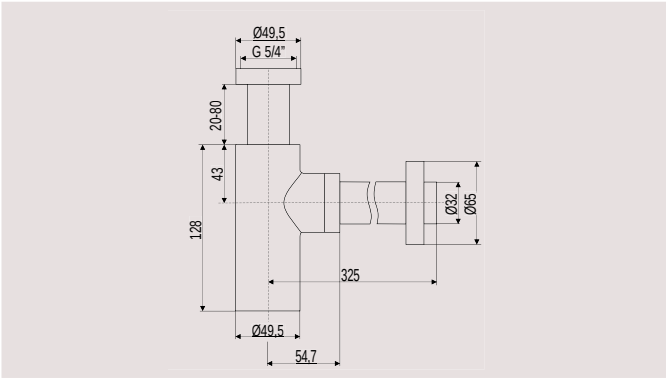

Sifon umyvadlový

CH11 - celokovový, chromovaný
s převlečnou maticí 5/4˝ x ø 32 mm

346,28 CZK bez DPH
419,- CZK s DPH

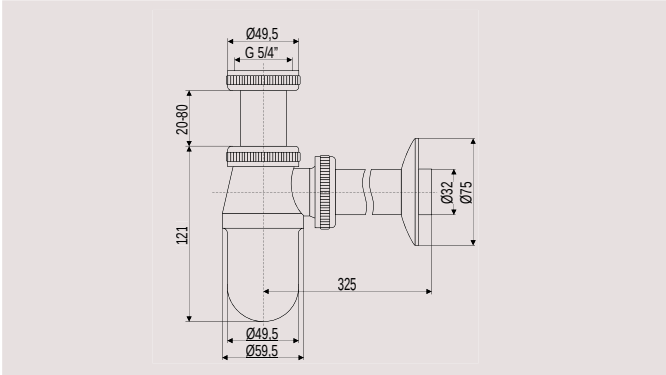

Sifon umyvadlový kulatý U

CH14 - celokovový, chromovaný
s převlečnou maticí 5/4˝ x ø 32 mm

254,55 CZK bez DPH
308,- CZK s DPH

NEW

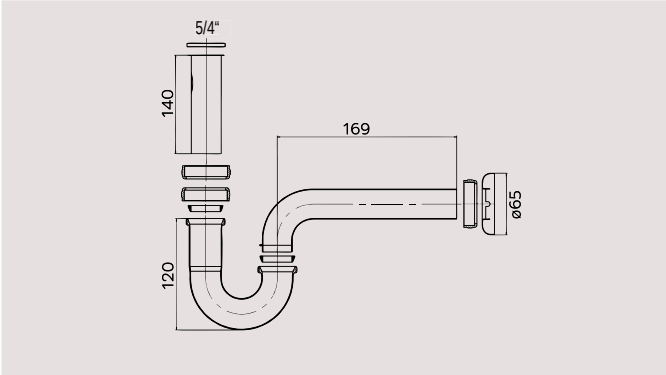

Výpusť uzavírací CLIC-CLAC

CH02 - celokovová, pochromovaná mosaz s přepadem ø 5/4˝

321,49 CZK bez DPH
389,- CZK s DPH

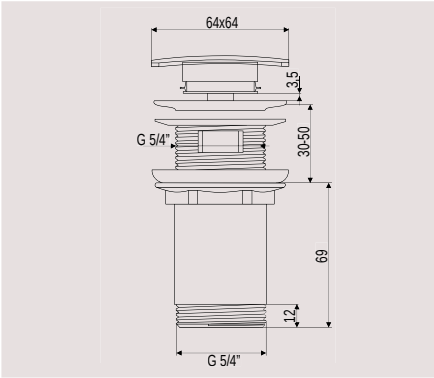

Výpusť uzavírací CLIC-CLAC

CH03 - celokovová, pochromovaná mosaz s přepadem ø 5/4˝

252,07 CZK bez DPH
305,- CZK s DPH

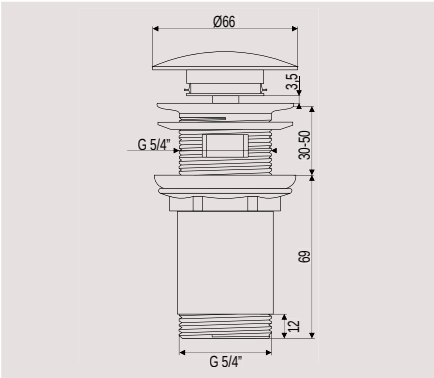

Výpusť uzavírací CLIC-CLAC

CH03N - celokovová, pochromovaná mosaz s přepadem, nízká ø 5/4˝

252,07 CZK bez DPH
305,- CZK s DPH

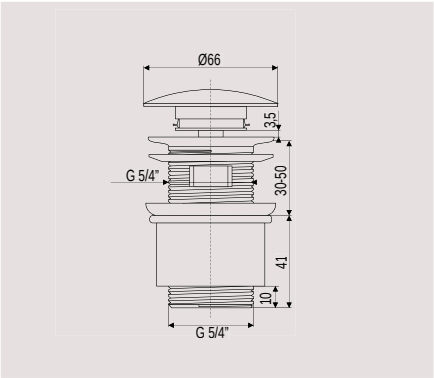

Výpusť uzavírací CLIC-CLAC vytahovací

CH03V - celokovová, pochromovaná mosaz s přepadem, nízká ø 5/4˝, snadno čistitelná se sítkem

313,22 CZK bez DPH
379,- CZK s DPH

K dispozici od 7/2018

NEW

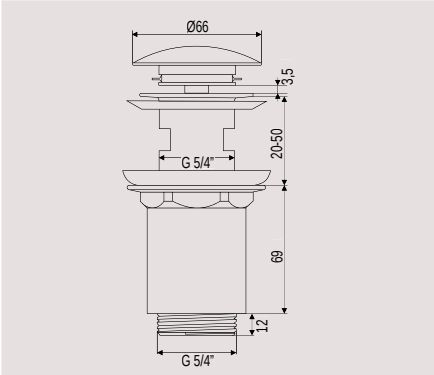

Výpusť uzavírací CLIC-CLAC

CH05 - celokovová, pochromovaná mosaz s přepadem ø 5/4˝

230,58 CZK bez DPH
279,- CZK s DPH

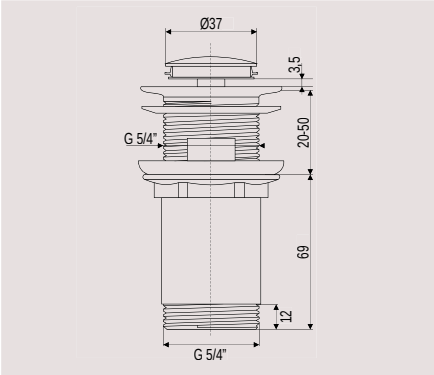

Výpusť neuzavírací

CH06 - celokovová, pochromovaná mosaz bez přepadu 5/4˝ x ø 32 mm

205,79 CZK bez DPH
249,- CZK s DPH

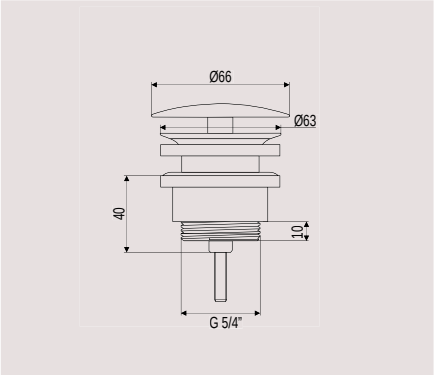

MÍT KVALITU VE SVÝCH RUKOU

KLUM

INSTALATÉRSKÝ MATERIÁL

K produktům Mereo doporučujeme výrobky značky KLUM

Vyžádejte si katalog „Instalatérský materiál KLUM", z něhož Vám představujeme několik výrobků pro doplnění Vašeho sortimentu.

Kohout rohový

kód	velikost		krabice	karton	CZK bez DPH	CZK s DPH
CR35L	1/2″ x 3/8″	s keramickou kartuší, bez filtru	1	**96**	156,20	**189,-**

max. 10 bar | max. 90 °C | chromovaná mosaz

NEW

Kohout rohový

kód	velikost		krabice	karton	CZK bez DPH	CZK s DPH
CR35D	1/2″ x 3/8″	s keramickou kartuší, bez filtru	1	**96**	127,27	**154,-**

max. 10 bar | max. 90 °C | chromovaná mosaz

NEW

Ventil rohový

kód	velikost		krabice	karton	CZK bez DPH	CZK s DPH
CR37L	1/2″ x 3/8″	s vřetenem, filtrem a teflonovým „O" kroužkem , **kovové ovládání**	1	**50**	131,41	**159,-**

max. 10 bar | max. 90 °C | chromovaná mosaz

Ventil rohový

kód	velikost		krabice	karton	CZK bez DPH	CZK s DPH
CR35S	1/2″ x 3/8″	s vřetenem, bez filtru	1	**50**	68,60	**83,-**

max. 10 bar | max. 90 °C | chromovaná mosaz

Kohout rohový

kód	velikost		krabice	karton	CZK bez DPH	CZK s DPH
CR37A	1/2″ x 3/8″	s filtrem a růžicí, plastová páka	40	**80**	68,60	**83,-**
CR37AK	1/2″ x 3/8″	s filtrem a růžicí, **kovová páka**	40	**80**	75,21	**91,-**

max. 10 bar | max. 90 °C | chromovaná mosaz

Kohout rohový

kód	velikost		krabice	karton	CZK bez DPH	CZK s DPH
CR38A	1/2“ x 1/2“	s filtrem a růžicí, plastová páka	40	**80**	72,73	**88,-**

max. 10 bar | max. 90 °C | chromovaná mosaz

Kohout pračkový

kód	velikost		krabice	karton	CZK bez DPH	CZK s DPH
CR39A	1/2″ x 3/4″	se zpětnou klapkou, filtrem a růžicí, plastová páka	40	**80**	89,26	**108,-**
CR39AK	1/2″ x 3/4″	se zpětnou klapkou, filtrem a růžicí, **kovová páka**	40	**80**	99,17	**120,-**

max. 10 bar | max. 90 °C | chromovaná mosaz

Meziventil pro pračku

kód	velikost		krabice	karton	CZK bez DPH	CZK s DPH
CR39B	3/4″ x 3/4 x 3/4″	s mezikusem a otočnou maticí	1	**80**	186,78	**226,-**

max. 10 bar | max. 90 °C | chromovaná mosaz

Ventil rohový kombinovaný

kód	velikost		krabice	karton	CZK bez DPH	CZK s DPH
CR39C	1/2″ x 3/8″ x 3/4″	pro pračku a WC se zpětnou klapkou	10	**80**	177,69	**215,-**

max. 10 bar | max. 90 °C | chromovaná mosaz

Páska teflonová Profesional

kód	velikost		krabice	karton	CZK bez DPH	CZK s DPH
CR49F	0,1 x 12 mm	10 m	250	**1000**	7,44	**9,-**
CR49D	0,2x 19 mm	15 m	100	**500**	33,88	**41,-**

max. 20 bar | -190 °C až +280 °C

Šňůra těsnící LOCTITE 55

kód	velikost	karton	CZK bez DPH	CZK s DPH
VA475A	160 m	**48**	408,26	**494,-**
VA575	50 m	**24**	214,88	**260,-**

-20 °C až +130 °C

Nerezové připojovací hadice ø 8 x 12 3/8″ x M10, F x M10

kód	délka v cm	sáček	karton	CZK bez DPH	CZK s DPH
CR286C	40	5	**100**	34,71	**42,-**
CR287C	50	5	**125**	38,02	**46,-**
CR288C	60	5	**100**	41,32	**50,-**

koncovky: niklovaná mosaz | opletení: nerez | hadice EPDM | max. 10 bar | max. 95 °C

Nerezové připojovací hadice ø 8 x 12 3/8″ x M10, F x M10

kód	délka v cm	sáček	karton	CZK bez DPH	CZK s DPH
CR286BC	40	5	**100**	45,45	**55,-**
CR287BC	50	5	**125**	46,28	**56,-**
CR288BC	60	5	**100**	52,89	**64,-**

koncovky: niklovaná mosaz | opletení: nerez | hadice EPDM | max. 10 bar | max. 95 °C

Nerezové připojovací hadice ø 8 x 12 1/2" x 3/8", F x F

kód	délka v cm	sáček	karton	CZK bez DPH	CZK s DPH
CR136C	40	5	**100**	39,67	**48,-**
CR137C	50	5	**125**	43,80	**53,-**
CR138C	60	5	**100**	47,11	**57,-**

koncovky: niklovaná mosaz | opletení: nerez | hadice EPDM | max. 10 bar | max. 95 °C

Nerezové připojovací hadice ø 8 x 12 3/8" x 3/8", F x F

kód	délka v cm	sáček	karton	CZK bez DPH	CZK s DPH
CR193C	40	5	**100**	39,67	**48,-**
CR194C	50	5	**125**	43,80	**53,-**
CR257C	60	5	**100**	47,11	**57,-**

koncovky: niklovaná mosaz | opletení: nerez | hadice EPDM | max. 10 bar | max. 95 °C

Jiné rozměry hadic naleznete v katalogu Klum.

DÉLKA NA MÍRU

05

Senior program

Drobní pomocníci do koupelny, kteří usnadní pohyb a každodenní činnosti spojené s pobytem v koupelně či na toaletě.

Madlo rovné

KD800 - 20 cm, bílé, ø 25 mm — 123,14 CZK bez DPH, **149,- CZK s DPH**

KD801 - 30 cm, bílé, ø 25 mm — 144,63 CZK bez DPH, **175,- CZK s DPH**

KD802 - 40 cm, bílé, ø 25 mm — 161,16 CZK bez DPH, **195,- CZK s DPH**

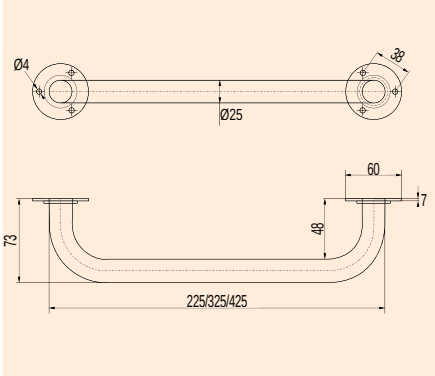

Madlo rovné

KD803 - 20 cm, nerez, ø 25 mm — 238,84 CZK bez DPH, **289,- CZK s DPH**

KD804 - 30 cm, nerez, ø 25 mm — 268,60 CZK bez DPH, **325,- CZK s DPH**

KD805 - 40 cm, nerez, ø 25 mm — 293,39 CZK bez DPH, **355,- CZK s DPH**

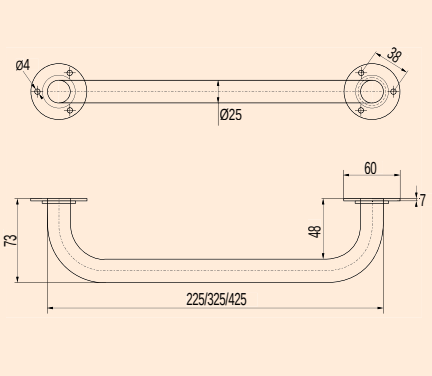

Madlo pevné

KD299 - 55 cm, bílé, pevné — 648,76 CZK bez DPH, **785,- CZK s DPH**

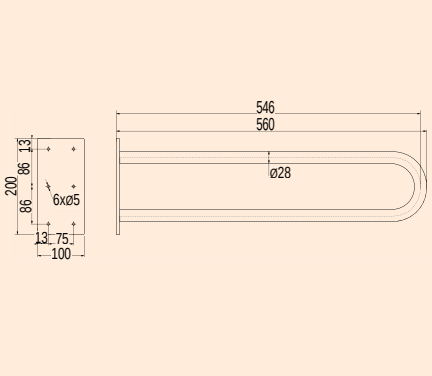

Madlo sklopné

KD300 - 83 cm, bílé, sklopné — 896,69 CZK bez DPH, **1 085,- CZK s DPH**

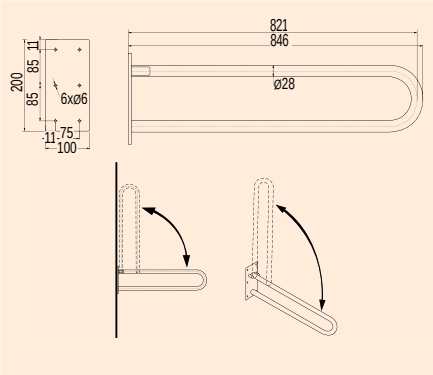

Madlo vanové

KD806 - 20 x 20 cm, nerez, ø 25 mm — 371,07 CZK bez DPH, **449,- CZK s DPH**

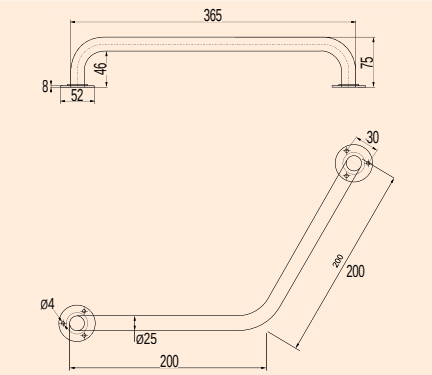

Sedátko vanové

VA365 - stavitelné, pro vany s vnějším rozměrem 65-70 cm a vnitřním rozměrem 49-54 cm, chrom, polypropylen, nosnost 90 kg — 847,11 CZK bez DPH, **1 025,- CZK s DPH**

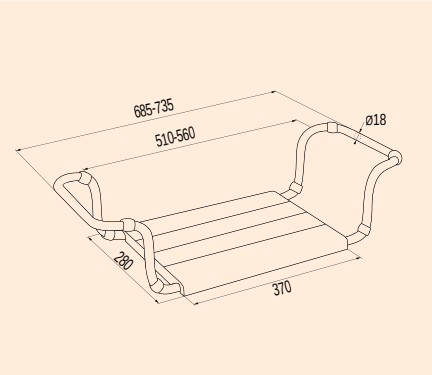

06

Sprchové kouty, dveře a zástěny

Široká nabídka sprchových koutů a dveří umožňuje vybrat si z množství tvarů, velikostí, způsobů otevírání nebo skleněných výplní.

Samozřejmostí je kompletní sortiment náhradních dílů.

Pro rychlou očistu nebo relaxaci.

Sprchový kout se stává v dnešní době vedle vany
již standardním prvkem moderní koupelny.

MODELOVÉ ŘADY

Vyberte svou modelovou řadu.

- Fantasy
- Lima
- Mistica
- Kora
- Sprchové boxy

VARIANTY SKEL

Bezpečná skla a luxusní vzhled.

Čiré

Grape

Point

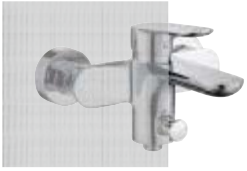

Chinchilla

OCHRANA SKEL

Pro snadnou údržbu.

EASY CLEAN

EASY CLEAN

Ochranná vrstva, kterou jsou sprchové kouty a dveře opatřeny již při výrobě. Tato ochranná vrstva vytváří na povrchu skla neviditelný štít. Odstřikující voda je odpuzována a nemůže reagovat s povrchem skla. Tím nedochází k usazování nečistot, minerálů a nemnoží se bakterie. Proto je sklo snadno čistitelné.

EASY CLEAN plní dvě základní funkce

Kapky vody se na vodoodpudivém povrchu skla neudrží a lehce sjíždějí dolů. Kde nejsou kapky, nemá se co usazovat.

Kapky, které jsou menší a kterým se podaří na skle udržet, zanechají sice po zaschnutí sediment, ale ten není na povrch skla chemicky vázán, a proto je možné jej navlhčeným hadříkem snadno setřít.

Vodoodpudivá vrstva EASY CLEAN je plně odolná vůči čisticím přípravkům běžně používaným na okna a skleněné výplně.

bez povrchové úpravy EASY CLEAN

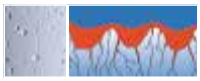

s povrchovou úpravou EASY CLEAN

Doporučené kombinace koutů a vaniček

	SPRCHOVÉ KOUTY		strana	VANIČKY litý mramor	keramické	akryl a SMC
ČTVRTKRUH	80x80 **R550**	CK608B11H	97	CV15M	CV14X	CV11H
		CK608B33H	98			
		CK608B33K	90			
		CK608B31H	96			
		CK608B32K	90			
		CK35111H	113			
	90x90 **R550**	CK70101H	80	CV05M	CV04X	CV01H
		CK70104H	81			
		CK608B01H	97			
		CK608B02K	91			
		CK608B21H	96			
		CK608B22K	90			
		CK608B23H	96			
		CK608B23K	90			
		CK35101H	113			
		CK35122B	116	CV05M		CV01H
		CK35122BS	116			
		CK35122M	116			
		CK35122MS	116			
	100x100 **R550**	CK608B66H	96	CV75M		
		CK608B62K	90			
		CK608B67H	96			
		CK608B63K	90			
		CK608B61H	97			
ČTVEREC	80x80	CK10114H	82	CV41M	CV77X	CV41H
		CK608A33H	98			
		CK608A33K	92			
		CK86113H	100			
		CK86114H	100			
		CK86913H	101			
		CK34111H	114			
	90x90	CK10215H	82	CV35M	CV34X	CV31H
		CK86123H	100			
		CK608A23H	98			
		CK608A23K	92			
		CK608A01H	99			
		CK608A02K	93			
		CK86124H	100			
		CK86923H	101			
		CK34101H	114			
		CK34122B	117	CV35M		CV31H
		CK34122BS	117			
		CK34122M	117			
		CK34122MS	117			
	100x100	CK10316H	82	CV80M		
		CK86133H	100			
		CK86933H	101			
		CK86134H	100			
OBDÉLNÍK	90x80	CK10214H	83	CV74M		
		CK10115H	83			
	100x80	CK10214H	82	CV78M		
		CK10314H	83			
		CK10116H	83			
		CK87153H	103			
		CK87953H	104			
		CK87983H	104			
		CK87154H	103			
		CK87183H	103			
		CK87184H	103			
	100x90	CK10315H	83	CV79SM		
		CK10216H	83			
		CK87143H	103			
		CK87943H	104			
		CK87973H	104			
		CK87144H	103			
		CK87173H	103			
		CK87174H	103			
	120x80	CK10414H	82	CV76SM	CV76X	
		CK85423H	102			
		CK85424H	102			
	120x90	CK10415H	82	CV77SM		
		CK85433H	102			
		CK85434H	102			
	120x100	CK10416H	82	CV81SM		
		CK85443H	102			
		CK85444H	102			

Pozn.: Tabulka obsahuje pouze vybrané typy koutů, ke kterým je možné kombinovat sprchové vaničky Mereo (str. 119). Všechny dodávané kouty je pak možné kombinovat se sprchovými žlaby Mereo (viz str. 125).

Elegantní design s technicky promyšlenými detaily

Fantasy

Sprchové kouty řady Fantasy jsou promyšlené do všech detailů s ohledem na eleganci i budoucí údržbu.
Panty jsou robustní, ale přesto elegantní, podobně jako masivní vzpěry na zavětrování. Prahová lišta i okapnička na pohyblivé části doplňují praktičnost a design výrobku. Všechny detaily jsou precizně zpracované a zaručují bezvadný stav po celou dobu užívání. Kvalitní dílenské zpracování všech částí sprchových koutů Fantasy zaručuje při správné údržbě dlouhodobou životnost a spolehlivost. To vše jsou klíčové přednosti řady Fantasy.
Tloušťka bezpečnostního skla pevné části je 8 mm, u pohyblivé části 6 mm.
Výška u koutů je 190 cm, u sprchových stěn 200 cm. Stejně jako u obdobných výrobků je nutné dbát na dokonalou stavební připravenost, tzn. dodržet kolmost stěn k podlaze.

1. Masivní panty
2. Elegantní madlo
3. Vzpěra na zavětrování
4. Dveřní těsnění s magnety

Sprchový kout čtvrtkruhový

- maximální kvalita
- **bezpečnostní sklo 6 mm**
- robustní mosazné chromované panty
- rádius vaničky R550
- **ochranná vrstva Easy clean**

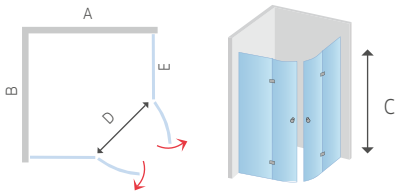

kód	rozměr A x B x C (mm)	stavitelnost stran A x B od - do (mm)	vstup D (mm)	E - pevný díl		sklo	cena CZK bez DPH	cena CZK s DPH
CK70101H	900 x 900 x 1900	881 - 891 x 881 - 891	740	360	EASY CLEAN	Čiré	10 735,54	**12 990,-**

BARVA CHROM | 190 cm | SKLO 6 | EASY CLEAN

Sprchový kout čtvrtkruhový

- maximální kvalita
- **bezpečnostní sklo 6 mm**
- robustní mosazné chromované panty
- rádius vaničky R550

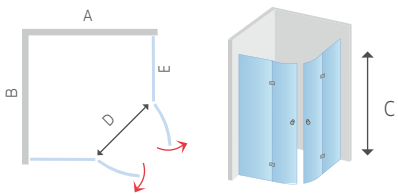

kód	rozměr A x B x C (mm)	stavitelnost stran A x B od - do (mm)	vstup D (mm)	E - pevný díl	sklo	cena CZK bez DPH	cena CZK s DPH
CK70104H	900 x 900 x 1900	881 - 891 x 881 - 891	740	360	Point	10 735,54	**12 990,-**

BARVA CHROM | 190 cm | SKLO 6

Fantasy

Sprchový kout čtvercový
dveře a pevný díl

- maximální kvalita
- **bezpečnostní sklo 6 mm**
- robustní mosazné chromované panty
- **ochranná vrstva Easy clean**

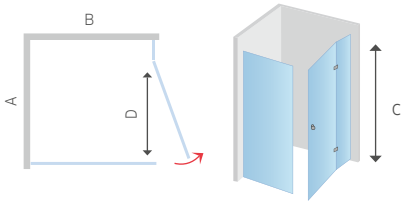

kód	rozměr A x B x C (mm) dveře x pevný díl x výška	stavitelnost stran A x B od - do (mm)	vstup D (mm)		sklo	dveře	cena CZK bez DPH	cena CZK s DPH
CK10316H	1000 x 1000 x 1900	981 - 991 x 981 - 991	600	EASY CLEAN	Čiré	L/P	14 867,77	**17 990,-**
CK10215H	900 x 900 x 1900	881 - 891 x 881 - 891	600	EASY CLEAN	Čiré	L/P	13 628,10	**16 490,-**
CK10114H	800 x 800 x 1900	781 - 791 x 781 - 791	550	EASY CLEAN	Čiré	L/P	11 975,21	**14 490,-**

Pevný díl 1000 mm má sklo o tloušťce 8 mm

EASY CLEAN | BARVA CHROM | 190 cm | L P VARIANTA MONTÁŽE | L OTEVÍRÁNÍ DVEŘÍ | P OTEVÍRÁNÍ DVEŘÍ | SKLO 6

Sprchový kout obdélníkový
dveře a pevný díl

- maximální kvalita
- **bezpečnostní sklo 6 mm**
- robustní mosazné chromované panty
- **ochranná vrstva Easy clean**

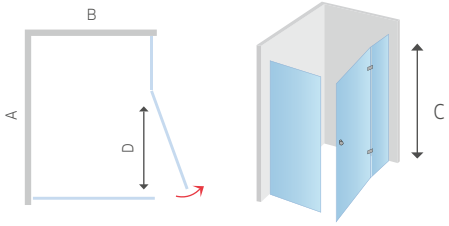

kód	rozměr A x B x C (mm) dveře x pevný díl x výška	stavitelnost stran A x B od - do (mm)	vstup D (mm)		sklo	dveře	cena CZK bez DPH	cena CZK s DPH
CK10416H	1200 x 1000 x 1900	1181 - 1191 x 981 - 991	600	EASY CLEAN	Čiré	L/P	16 107,44	**19 490,-**
CK10415H	1200 x 900 x 1900	1181 - 1191 x 881 - 891	600	EASY CLEAN	Čiré	L/P	15 280,99	**18 490,-**
CK10414H	1200 x 800 x 1900	1181 - 1191 x 781 - 791	600	EASY CLEAN	Čiré	L/P	14 454,50	**17 490,-**
CK10315H	1000 x 900 x 1900	981 - 991 x 881 - 891	600	EASY CLEAN	Čiré	L/P	14 041,32	**16 990,-**
CK10314H	1000 x 800 x 1900	981 - 991 x 781 - 791	600	EASY CLEAN	Čiré	L/P	13 214,88	**15 990,-**
CK10216H	900 x 1000 x 1900	881 - 891 x 981 - 991	600	EASY CLEAN	Čiré	L/P	14 454,55	**17 490,-**
CK10214H	900 x 800 x 1900	881 - 891 x 781 - 791	600	EASY CLEAN	Čiré	L/P	12 801,65	**15 490,-**
CK10116H	800 x 1000 x 1900	781 - 791 x 981 - 991	550	EASY CLEAN	Čiré	L/P	13 628,11	**16 490,-**
CK10115H	800 x 900 x 1900	781 - 791 x 881 - 891	550	EASY CLEAN	Čiré	L/P	12 801,65	**15 490,-**

Pevný díl 1000 mm má sklo o tloušťce 8 mm

BARVA CHROM | 190 cm | L P VARIANTA MONTÁŽE | L OTEVÍRÁNÍ DVEŘÍ | P OTEVÍRÁNÍ DVEŘÍ | SKLO 6 | EASY CLEAN

Fantasy

NEW

Sprchový kout čtvercový

- maximální kvalita
- **bezpečnostní sklo 6 mm**
- robustní mosazné chromované panty
- **ochranná vrstva Easy clean**

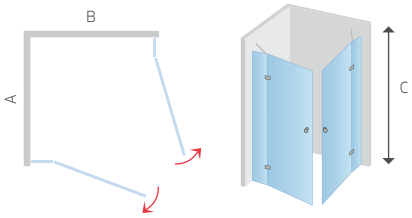

kód	rozměr A x B x C (mm)	stavitelnost stran A x B od - do (mm)	vstup	sklo	cena CZK bez DPH	cena CZK s DPH
CK10417HVR	1200 x 1200 x 1900	1181 - 1191 x 1181 - 1191	860	EASY CLEAN Čiré	16 520,66	**19 990,00**
CK10316HVR	1000 x 1000 x 1900	981 - 991 x 981 - 991	860	EASY CLEAN Čiré	14 867,77	**17 990,00**
CK10215HVR	900 x 900 x 1900	881 - 891 x 881 - 891	860	EASY CLEAN Čiré	13 628,10	**16 490,00**
CK10114HVR	800 x 800 x 1900	781 - 791 x 781 - 791	820	EASY CLEAN Čiré	12 801,65	**15 490,00**

EASY CLEAN | BARVA CHROM | 190 cm | SKLO 6

Sprchový kout obdélníkový

- maximální kvalita
- **bezpečnostní sklo 6 mm**
- robustní mosazné chromované panty
- **ochranná vrstva Easy clean**

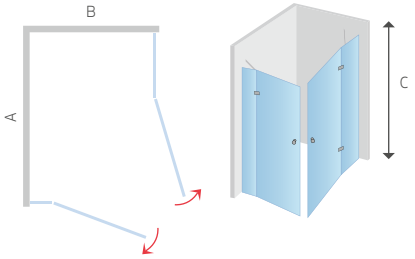

kód	rozměr A x B x C (mm)	stavitelnost stran A x B od - do (mm)	vstup		sklo	cena CZK bez DPH	cena CZK s DPH
CK10416HVR	1200 x 1000 x 1900	1181 - 1191 x 981 - 991	860	EASY CLEAN	Čiré	16 107,44	**19 490,00**
CK10415HVR	1200 x 900 x 1900	1181 - 1191 x 881 - 891	860	EASY CLEAN	Čiré	15 280,99	**18 490,00**
CK10414HVR	1200 x 800 x 1900	1181 - 1191 x 781 - 791	820	EASY CLEAN	Čiré	14 454,55	**17 490,00**
CK10315HVR	1000 x 900 x 1900	981 - 991 x 881 - 891	860	EASY CLEAN	Čiré	14 454,55	**17 490,00**
CK10314HVR	1000 x 800 x 1900	981 - 991 x 781 - 791	820	EASY CLEAN	Čiré	13 628,10	**16 490,00**
CK10214HVR	900 x 800 x 1900	881 - 891 x 781 - 791	820	EASY CLEAN	Čiré	12 801,65	**15 490,00**

EASY CLEAN | BARVA CHROM | 190 cm | SKLO 6

Fantasy

Sprchové dveře

- maximální kvalita
- **bezpečnostní sklo 6 mm**
- robustní mosazné chromované panty
- **ochranná vrstva Easy clean**

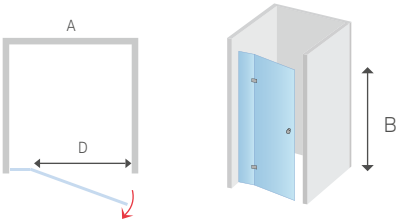

kód	rozměr A x B (mm)	stavitelnost stran A od - do (mm)	vstup D (mm)		sklo	dveře	cena CZK bez DPH	cena CZK s DPH
CK10411HLR	1200 x 1900	1180 - 1205	600	EASY CLEAN	Čiré	L/P	9 909,09	**11 990,-**
CK10311HLR	1000 x 1900	980 - 1005	600	EASY CLEAN	Čiré	L/P	8 669,42	**10 490,-**
CK10211HLR	900 x 1900	880 - 905	600	EASY CLEAN	Čiré	L/P	8 256,20	**9 990,-**
CK10111HLR	800 x 1900	780 - 805	550	EASY CLEAN	Čiré	L/P	7 429,76	**8 990,-**

EASY CLEAN | BARVA CHROM | 190 cm | SKLO 6 | L P VARIANTA MONTÁŽE | L OTEVÍRÁNÍ DVEŘÍ | P OTEVÍRÁNÍ DVEŘÍ

Sprchová stěna WALK IN
ke stěně

- maximální kvalita
- **bezpečnostní sklo 8 mm**
- robustní mosazné chromované rameno
- **ochranná vrstva Easy clean**
- elegantní stěnový profil
- **výška 200 cm**

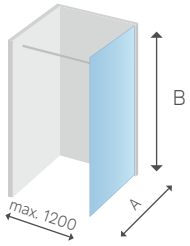

kód	rozměr A x B (mm) pevný díl x výška	stavitelnost strany C od - do (mm)	Easy Clean	sklo	čistý rozměr skla (mm)	cena CZK bez DPH	cena CZK s DPH
CK10604H	1185 x 2000	1185 - 1205	EASY CLEAN	Čiré	1154	7 264,46	**8 790,-**
CK10603H	985 x 2000	985 - 1005	EASY CLEAN	Čiré	954	5 611,57	**6 790,-**
CK10602H	885 x 2000	885 - 905	EASY CLEAN	Čiré	854	5 363,64	**6 490,-**
CK10601H	785 x 2000	785 - 805	EASY CLEAN	Čiré	754	5 033,05	**6 090,-**

Sprchové stěny WALK IN
součásti balení:

- sklo
- boční stavitelný profil
- spodní lišta
- upevňovací rameno

Sprchové stěny WALK IN jsou jediné, které se vám opravdu přizpůsobí. Nechte si svůj sprchovací prostor od nás sestavit na míru. Sprchový kout vzniká z několika možných kombinací bezpečnostních skel a jeho stabilitu zajišťuje elegantní kovová vzpěra a upevňovací profil, který nijak nenarušuje designovou čistotu celého koutu.

BARVA CHROM | 200 cm | SKLO 8 | EASY CLEAN

Fantasy

NEW

Sprchový kout
se dvěma stěnami
WALK IN

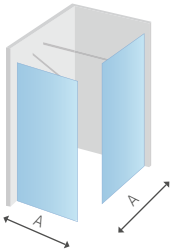

- maximální kvalita
- **bezpečnostní sklo 8 mm**
- robustní mosazné chromované rameno
- **ochranná vrstva Easy clean**
- elegantní profil
- **výška 200 cm**

K sestavení tohoto koutu potřebujete:
- **2x sprchová stěna WALK IN ke stěně** – obsahuje sklo, 1x upevňovací rameno, boční profil, spodní lištu.

Sprchová stěna
do prostoru
WALK IN

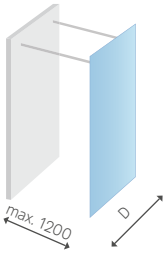

- maximální kvalita
- **bezpečnostní sklo 8 mm**
- robustní mosazné chromované rameno
- **ochranná vrstva Easy clean**
- elegantní profil
- **výška 200 cm**

K sestavení tohoto koutu potřebujete:
- **1x sprchová stěna WALK IN ke stěně** – obsahuje sklo, 1x upevňovací rameno, spodní lištu.
- **1x upevňovací rameno CK10601R**

Upevňovací rameno

kód	rozměr (mm)	cena CZK bez DPH	cena CZK s DPH
CK10610R	1200	825,62	**999,-**

Rameno lze natáčet a zkracovat.

BARVA CHROM | 200 cm | SKLO 8 | EASY CLEAN

Elegantní, moderní a praktické kouty

Lima

Lima je nejnovější řada sprchových koutů Mereo, která navodí pocit čistého designu v každé moderní koupelně. Rovné hladké plochy, čisté linie a ostré hrany profilů umocňují pocit exkluzivity. Kvalitní skleněné výplně s bezpečnostním sklem je možné zvolit jak v čirém provedení, tak v neprůhledném provedení se sklem Point, které navodí lepší pocit intimity při sprchování.
Snadné otevírání a seřízení zabezpečují stavitelné ložiskové pojezdy (dvojkolečko). Jednoduchou údržbu a možnost vyčistit i ta nejméně přístupná místa koutu pak zajišťují spodní pojezdy s pružinovým mechanismem, pro snadné vysazení posuvné části z rámu.
Za zmínku pak jistě stojí inovativní systém montáže pomocí CLICK systému. Tento systém montáže snižuje počet operací, nutných pro sestavení celého koutu a odbourává některé složitější operace, jako je vrtání do profilů. Také další části koutu jsou dodávány s ohledem na maximální rychlost montáže svépomocí.

1. Kvalitní ložiskové pojezdy
2. Elegantní hladké profily
3. Praktické oboustranné madlo
4. Snadná montáž - CLICK systém

Lima

NEW

Sprchový kout čtvrtkruhový

k dispozici od 9/2018

- moderní profily
- **bezpečnostní sklo 6 mm**
- snadná čistitelnost díky spodním pojezdům s možností odklopení skla
- CLICK systém montáž
- rádius vaničky R550
- **ochranná vrstva Easy clean u čirého skla**

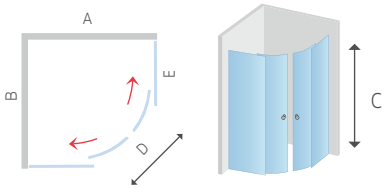

kód	rozměr A x B x C (mm)	stavitelnost stran A x B od - do (mm)	vstup D (mm)	pevný díl E	sklo	profil	cena CZK bez DPH	cena CZK s DPH
CK608B63K	1000 x 1000 x 1900	980 - 995 x 980 - 995	530	405	Čiré	chrom	8 256,20	**9 990,-**
CK608B62K	1000 x 1000 x 1900	980 - 995 x 980 - 995	530	405	Point	chrom	8 256,20	**9 990,-**
CK608B23K	900 x 900 x 1900	880 - 895 x 880 - 895	520	305	Čiré	chrom	7 429,75	**8 990,-**
CK608B22K	900 x 900 x 1900	880 - 895 x 880 - 895	520	305	Point	chrom	7 429,75	**8 990,-**
CK608B33K	800 x 800 x 1900	780 - 795 x 780 - 795	430	235	Čiré	chrom	7 429,75	**8 990,-**
CK608B32K	800 x 800 x 1900	780 - 795 x 780 - 795	430	235	Point	chrom	7 429,75	**8 990,-**

Ceny nezahrnují cenu vaničky. Doporučené typy vaniček najdete na str. 78

BARVA CHROM | 190 cm | SKLO 6 | EASY CLEAN | CLICK SYSTEM

Sprchový kout čtvrtkruhový

k dispozici od 9/2018

- moderní profily
- **bezpečnostní sklo 6 mm**
- snadná čistitelnost díky spodním pojezdům s možností odklopení skla
- CLICK systém montáž
- rádius vaničky R550

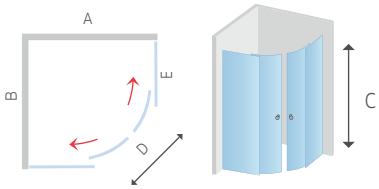

kód	rozměr A x B x C (mm)	stavitelnost stran A x B od - do (mm)	vstup D (mm)	pevný díl E	sklo	profil	cena CZK bez DPH	cena CZK s DPH
CK608B02K	900 x 900 x 1900	880 - 895 x 880 - 895	520	305	Point	bílý	7 016,53	**8 490,-**

Ceny nezahrnují cenu vaničky. Doporučené typy vaniček najdete na str. 78

CLICK SYSTEM | BARVA BÍLÁ | 190 cm | SKLO 6

Lima

NEW

Sprchový kout čtvercový

k dispozici od 9/2018

- moderní profily
- **bezpečnostní sklo 6 mm**
- snadná čistitelnost díky spodním pojezdům s možností odklopení skla
- CLICK systém montáž
- **ochranná vrstva Easy clean**

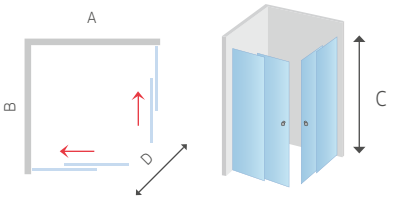

kód	rozměr A x B x C (mm)	stavitelnost stran A x B od - do (mm)	vstup D (mm)		sklo	profil	cena CZK bez DPH	cena CZK s DPH
CK608A23K	900 x 900 x 1900	870 - 885 x 870 - 885	460	EASY CLEAN	Čiré	chrom	7 429,75	**8 990,-**
CK608A33K	800 x 800 x 1900	770 - 785 x 770 - 785	390	EASY CLEAN	Čiré	chrom	7 429,75	**8 990,-**

Ceny nezahrnují cenu vaničky. Doporučené typy vaniček najdete na str. 78

BARVA CHROM | 190 cm | SKLO 6 | EASY CLEAN | CLICK SYSTEM

Sprchový kout čtvercový

k dispozici od 9/2018

- moderní profily
- **bezpečnostní sklo 6 mm**
- snadná čistitelnost díky spodním pojezdům s možností odklopení skla
- CLICK systém montáž

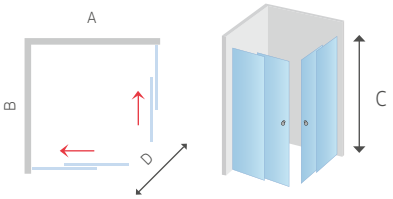

kód	rozměr A x B x C (mm)	stavitelnost stran A x B od - do (mm)	vstup D (mm)	sklo	profil	cena CZK bez DPH	cena CZK s DPH
CK608A02K	900 x 900 x 1900	870 - 885 x 870 - 885	460	Point	bílý	7 016,53	**8 490,-**

Ceny nezahrnují cenu vaničky. Doporučené typy vaniček najdete na str. 78

CLICK SYSTEM | BARVA CHROM | 190 cm | SKLO 6

Lima

NEW

Sprchové dveře dvoukřídlé, lítací

k dispozici od 9/2018

- moderní profily
- **bezpečnostní sklo 6 mm**
- levá i pravá varianta
- **ochranná vrstva Easy clean u čirého skla**
- aretace v krajních polohách

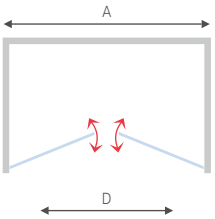

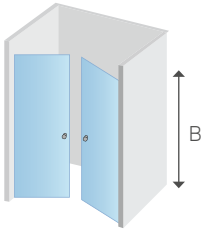

kód	rozměr A x B (mm) dveře x výška	stavitelnost strany A od - do (mm)	vstup D (mm)	sklo	profil	cena CZK bez DPH	cena CZK s DPH
CK80533K	1000 x 1900	970 - 1000	840	EASY CLEAN Čiré	chrom	6 107,44	**7 390,-**
CK80532K	1000 x 1900	970 - 1000	840	Point	chrom	6 107,44	**7 390,-**
CK80523K	900 x 1900	870 - 900	740	EASY CLEAN Čiré	chrom	5 776,86	**6 990,-**
CK80522K	900 x 1900	870 - 900	740	Point	chrom	5 776,86	**6 990,-**
CK80513K	800 x 1900	770 - 800	640	EASY CLEAN Čiré	chrom	5 611,57	**6 790,-**
CK80512K	800 x 1900	770 - 800	640	Point	chrom	5 611,57	**6 790,-**

BARVA CHROM | 190 cm | SKLO 6 | EASY CLEAN

Robustní, ale stále stylové a praktické kouty

Mistica

Řada Mistica reprezentuje kvalitní sprchové kouty, které se vyznačují robustními a přitom elegantními profily, které se hodí do každé koupelny.
Snadné otevírání a seřízení zabezpečují ložiskové pojezdy s výškovou stavitelností. Jednoduchou údržbu a možnost vyčistit i ta nejméně přístupná místa koutu pak zajišťují spodní pojezdy. Ty jsou vybaveny pružinovým mechanismem, pro snadné vysazení posuvné části z rámu. Pohyblivé i nepohyblivé části jsou osazeny bezpečnostním sklem o tloušťce 6 mm. Je možno zvolit mezi třemi výplněmi bezpečnostního skla, Čiré (průhledné), Grape nebo Chinchilla (neprůhledné).
Rámy sprchových koutů Mistica se vyrábějí v bílé barvě nebo v chromové úpravě.

1. Elegantní madlo
2. Horní výškově stavitelné pojezdy
3. Dolní pojezdy s funkcí odklopení skla, pro snadnou údržbu
4. Detail profilů

Mistica

Sprchový kout čtvrtkruhový

- robustní profily
- **bezpečnostní sklo 6 mm**
- snadná čistitelnost díky spodním pojezdům s možností odklopení skla
- rádius vaničky R550
- **ochranná vrstva Easy clean u čirého skla**

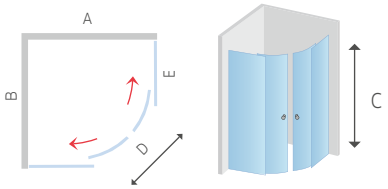

kód	rozměr A x B x C (mm)	stavitelnost stran A x B od - do (mm)	vstup D (mm)	pevný díl E	sklo	profil	cena CZK bez DPH	cena CZK s DPH
CK608B67H	1000 x 1000 x 1900	985 - 1005 x 985 - 1005	630	445	Čiré	chrom	8 256,20	**9 990,-**
CK608B66H	1000 x 1000 x 1900	985 - 1005 x 985 - 1005	630	445	Grape	chrom	8 256,20	**9 990,-**
CK608B23H	900 x 900 x 1900	885 - 905 x 885 - 905	540	345	Čiré	chrom	7 429,75	**8 990,-**
CK608B21H	900 x 900 x 1900	885 - 905 x 885 - 905	540	345	Grape	chrom	7 429,75	**8 990,-**
CK608B33H	800 x 800 x 1900	785 - 805 x 785 - 805	480	245	Čiré	chrom	7 429,75	**8 990,-**
CK608B31H	800 x 800 x 1900	785 - 805 x 785 - 805	480	245	Grape	chrom	7 429,75	**8 990,-**

Ceny nezahrnují cenu vaničky. Doporučené typy vaniček najdete na str. 78

BARVA CHROM | 190 cm | SKLO 6 | EASY CLEAN

Sprchový kout čtvrtkruhový

- robustní profily
- **bezpečnostní sklo 6 mm**
- snadná čistitelnost díky spodním pojezdům s možností odklopení skla
- rádius vaničky R550

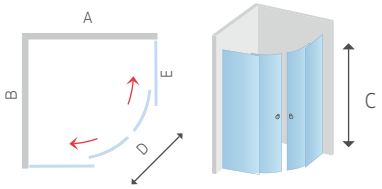

kód	rozměr A x B x C (mm)	stavitelnost stran A x B od - do (mm)	vstup D (mm)	pevný díl E	sklo	profil	cena CZK bez DPH	cena CZK s DPH
CK608B61H	1000 x 1000 x 1900	985 - 1005 x 985 - 1005	630	445	Grape	bílý	7 842,98	**9 490,-**
CK608B01H	900 x 900 x 1900	885 - 905 x 885 - 905	540	345	Grape	bílý	7 016,53	**8 490,-**
CK608B11H	800 x 800 x 1900	785 - 805 x 785 - 805	480	245	Grape	bílý	7 016,53	**8 490,-**

Ceny nezahrnují cenu vaničky. Doporučené typy vaniček najdete na str. 78

BARVA BÍLÁ | 190 cm | SKLO 6

Mistica

Sprchový kout čtvercový

- robustní profily
- **bezpečnostní sklo 6 mm**
- snadná čistitelnost díky spodním pojezdům s možností odklopení skla
- **ochranná vrstva Easy clean**

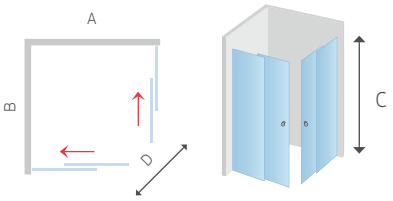

kód	rozměr A x B x C (mm)	stavitelnost stran A x B od - do (mm)	vstup D (mm)		sklo	profil	cena CZK bez DPH	cena CZK s DPH
CK608A23H	900 x 900 x 1900	885 - 905 x 885 - 905	480	EASY CLEAN	Čiré	chrom	7 429,75	**8 990,-**
CK608A33H	800 x 800 x 1900	785 - 805 x 785 - 805	420	EASY CLEAN	Čiré	chrom	7 429,75	**8 990,-**

Ceny nezahrnují cenu vaničky. Doporučené typy vaniček najdete na str. 78

BARVA CHROM | 190 cm | SKLO 6 | EASY CLEAN

Sprchový kout čtvercový

- robustní profily
- **bezpečnostní sklo 6 mm**
- snadná čistitelnost díky spodním pojezdům s možností odklopení skla

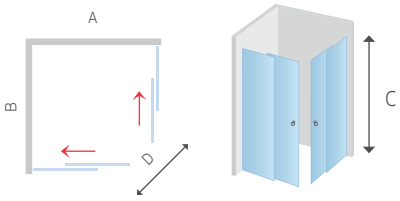

kód	rozměr A x B x C (mm)	stavitelnost stran A x B od - do (mm)	vstup D (mm)	sklo	profil	cena CZK bez DPH	cena CZK s DPH
CK608A01H	900 x 900 x 1900	885 - 905 x 885 - 905	480	Grape	bílý	7 016,53	**8 490,-**

Ceny nezahrnují cenu vaničky. Doporučené typy vaniček najdete na str. 78

BARVA BÍLÁ | 190 cm | SKLO 6

Mistica

Sprchový kout čtvercový
zalamovací dveře
a pevný díl

- robustní profily
- **bezpečnostní sklo 6 mm**
- levá i pravá varianta
- **ochranná vrstva Easy clean u čirého skla**

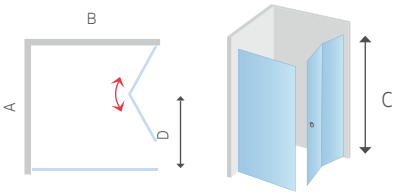

kód	rozměr A x B x C (mm) dveře x pevný díl x výška	stavitelnost stran A x B od - do (mm)	vstup D (mm)	sklo	profil	cena CZK bez DPH	cena CZK s DPH
CK86133H	1000 x 1000 x 1900	990 - 1000 x 970 - 990	750	EASY CLEAN Čiré	chrom	10 239,67	**12 390,-**
CK86134H	1000 x 1000 x 1900	990 - 1000 x 970 - 990	750	Chinchilla	chrom	10 239,67	**12 390,-**
CK86123H	900 x 900 x 1900	890 - 900 x 870 - 890	650	EASY CLEAN Čiré	chrom	9 578,51	**11 590,-**
CK86124H	900 x 900 x 1900	890 - 900 x 870 - 890	650	Chinchilla	chrom	9 578,51	**11 590,-**
CK86113H	800 x 800 x 1900	790 - 800 x 770 - 790	550	EASY CLEAN Čiré	chrom	9 247,93	**11 190,-**
CK86114H	800 x 800 x 1900	790 - 800 x 770 - 790	550	Chinchilla	chrom	9 247,93	**11 190,-**

Ceny nezahrnují cenu vaničky. Doporučené typy vaniček najdete na str. 78

L OTEVÍRÁNÍ DVEŘÍ | P OTEVÍRÁNÍ DVEŘÍ | BARVA CHROM | 190 cm | SKLO 6 | L P VARIANTA MONTÁŽE | EASY CLEAN

Sprchový kout čtvercový
pivotové dveře
a pevný díl

- robustní profily
- **bezpečnostní sklo 6 mm**
- levá i pravá varianta
- **ochranná vrstva Easy clean**

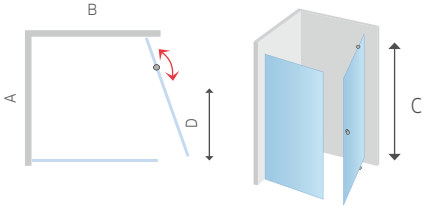

kód	rozměr A x B x C (mm) dveře x pevný díl x výška	stavitelnost stran A x B od - do (mm)	vstup D (mm)		sklo	profil	cena CZK bez DPH	cena CZK s DPH
CK86933H	1000 x 1000 x 1900	990 - 1000 x 970 - 990	660	EASY CLEAN	Čiré	chrom	10 239,67	**12 390,-**
CK86923H	900 x 900 x 1900	890 - 900 x 870 - 890	580	EASY CLEAN	Čiré	chrom	9 578,51	**11 590,-**
CK86913H	800 x 800 x 1900	790 - 800 x 770 - 790	520	EASY CLEAN	Čiré	chrom	9 247,93	**11 190,-**

Ceny nezahrnují cenu vaničky. Doporučené typy vaniček najdete na str. 78

EASY CLEAN | L OTEVÍRÁNÍ DVEŘÍ | P OTEVÍRÁNÍ DVEŘÍ | BARVA CHROM | 190 cm | SKLO 6 | L P VARIANTA MONTÁŽE

Mistica

Sprchový kout obdélníkový
zasunovací dveře
a pevný díl

- robustní profily
- **bezpečnostní sklo 6 mm**
- levá i pravá varianta
- **ochranná vrstva Easy clean u čirého skla**

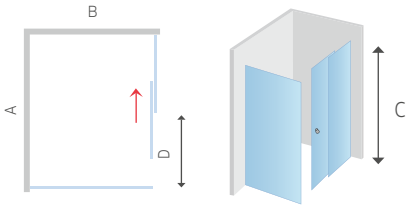

kód	rozměr A x B x C (mm) dveře x pevný díl x výška	stavitelnost stran A x B od - do (mm)	vstup D (mm)	sklo	profil	cena CZK bez DPH	cena CZK s DPH
CK85443H	1200 x 1000 x 1900	1190 - 1200 x 970 - 990	510	EASY CLEAN Čiré	chrom	11 148,76	**13 490,-**
CK85444H	1200 x 1000 x 1900	1190 - 1200 x 970 - 990	510	Chinchilla	chrom	11 148,76	**13 490,-**
CK85433H	1200 x 900 x 1900	1190 - 1200 x 870 - 890	510	EASY CLEAN Čiré	chrom	10 818,18	**13 090,-**
CK85434H	1200 x 900 x 1900	1190 - 1200 x 870 - 890	510	Chinchilla	chrom	10 818,18	**13 090,-**
CK85423H	1200 x 800 x 1900	1190 - 1200 x 770 - 790	510	EASY CLEAN Čiré	chrom	10 652,89	**12 890,-**
CK85424H	1200 x 800 x 1900	1190 - 1200 x 770 - 790	510	Chinchilla	chrom	10 652,89	**12 890,-**

Ceny nezahrnují cenu vaničky. Doporučené typy vaniček najdete na str. 78

L OTEVÍRÁNÍ DVEŘÍ | P OTEVÍRÁNÍ DVEŘÍ | BARVA CHROM | 190 cm | SKLO 6 | L P VARIANTA MONTÁŽE | EASY CLEAN

Sprchový kout obdélníkový
zalamovací dveře a pevný díl

- robustní profily
- **bezpečnostní sklo 6 mm**
- levá i pravá varianta
- **ochranná vrstva Easy clean u čirého skla**

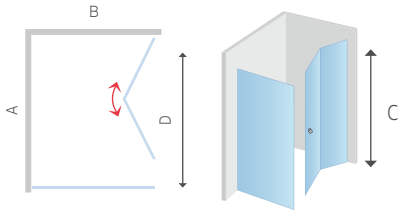

kód	rozměr A x B x C (mm) dveře x pevný díl x výška	stavitelnost stran A x B od - do (mm)	vstup D (mm)	sklo	profil	cena CZK bez DPH	cena CZK s DPH
CK87143H	1000 x 900 x 1900	990 - 1000 x 870 - 890	750	EASY CLEAN Čiré	Chrom	9 909,09	**11 990,-**
CK87144H	1000 x 900 x 1900	990 - 1000 x 870 - 890	750	Chinchilla	Chrom	9 909,09	**11 990,-**
CK87153H	1000 x 800 x 1900	990 - 1000 x 770 - 790	750	EASY CLEAN Čiré	Chrom	9 743,80	**11 790,-**
CK87154H	1000 x 800 x 1900	990 - 1000 x 770 - 790	750	Chinchilla	Chrom	9 743,80	**11 790,-**
CK87173H	900 x 1000 x 1900	890 - 900 x 970 - 990	650	EASY CLEAN Čiré	Chrom	9 909,09	**11 990,-**
CK87174H	900 x 1000 x 1900	890 - 900 x 970 - 990	650	Chinchilla	Chrom	9 909,09	**11 990,-**
CK87163H	900 x 800 x 1900	890 - 900 x 770 - 790	650	EASY CLEAN Čiré	Chrom	9 413,22	**11 390,-**
CK87164H	900 x 800 x 1900	890 - 900 x 770 - 790	650	Chinchilla	Chrom	9 413,22	**11 390,-**
CK87183H	800 x 1000 x 1900	790 - 800 x 970 - 990	550	EASY CLEAN Čiré	Chrom	9 743,80	**11 790,-**
CK87184H	800 x 1000 x 1900	790 - 800 x 970 - 990	550	Chinchilla	Chrom	9 743,80	**11 790,-**
CK87193H	800 x 900 x 1900	790 - 800 x 870 - 890	550	EASY CLEAN Čiré	Chrom	9 413,22	**11 390,-**
CK87194H	800 x 900 x 1900	790 - 800 x 870 - 890	550	Chinchilla	Chrom	9 413,22	**11 390,-**

Ceny nezahrnují cenu vaničky. Doporučené typy vaniček najdete na str. 78

EASY CLEAN | L OTEVÍRÁNÍ DVEŘÍ | P OTEVÍRÁNÍ DVEŘÍ | BARVA CHROM | 190 cm | SKLO 6 | L P VARIANTA MONTÁŽE

Mistica

Sprchový kout obdélníkový
pivotové dveře
a pevný díl

- robustní profily
- **bezpečnostní sklo 6 mm**
- levá i pravá varianta
- **ochranná vrstva Easy clean**

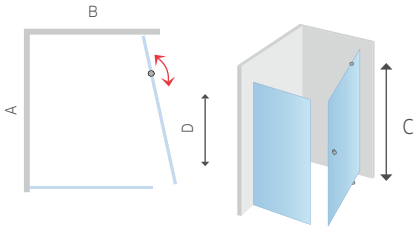

kód	rozměr A x B x C (mm) dveře x pevný díl x výška	stavitelnost stran A x B od - do (mm)	vstup D (mm)	sklo	profil	cena CZK bez DPH	cena CZK s DPH
CK87943H	1000 x 900 x 1900	990 - 1000 x 870 - 890	660	Čiré	chrom	9 909,09	**11 990,-**
CK87953H	1000 x 800 x 1900	990 - 1000 x 770 - 790	660	Čiré	chrom	9 743,80	**11 790,-**
CK87973H	900 x 1000 x 1900	890 - 900 x 970 - 990	580	Čiré	chrom	9 909,09	**11 990,-**
CK87963H	900 x 800 x 1900	890 - 900 x 770 - 790	580	Čiré	chrom	9 413,22	**11 390,-**
CK87983H	800 x 1000 x 1900	790 - 800 x 970 - 990	520	Čiré	chrom	9 743,80	**11 790,-**
CK87993H	800 x 900 x 1900	790 - 800 x 870 - 890	520	Čiré	chrom	9 413,22	**11 390,-**

Ceny nezahrnují cenu vaničky. Doporučené typy vaniček najdete na str. 78

L OTEVÍRÁNÍ DVEŘÍ | P OTEVÍRÁNÍ DVEŘÍ | BARVA CHROM | 190 cm | SKLO 6 | L P VARIANTA MONTÁŽE | EASY CLEAN

Sprchový kout do prostoru U čtvercový, pevný díl, zalamovací dveře, pevný díl

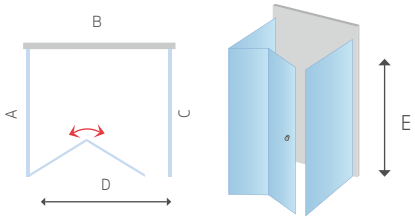

· **ochranná vrstva Easy clean u čirého skla**

kód	rozměr A x B x C x E (mm) pevný díl x dveře x pevný díl x výška	stavitelnost stran A x B x C od - do (mm)	vstup D (mm)	sklo	profil	cena CZK bez DPH	cena CZK s DPH
CK86233H	1000 x 1000 x 1000 x 1900	970 - 990 x 1010 - 1020 x 970 - 990	750	EASY CLEAN Čiré	chrom	14 371,90	**17 390,-**
CK86234H	1000 x 1000 x 1000 x 1900	970 - 990 x 1010 - 1020 x 970 - 990	750	Chinchilla	chrom	14 371,90	**17 390,-**
CK86223H	900 x 900 x 900 x 1900	870 - 890 x 910 - 920 x 870 - 890	650	EASY CLEAN Čiré	chrom	13 380,16	**16 190,-**
CK86224H	900 x 900 x 900 x 1900	870 - 890 x 910 - 920 x 870 - 890	650	Chinchilla	chrom	13 380,16	**16 190,-**
CK86213H	800 x 800 x 800 x 1900	770 - 790 x 810 - 820 x 770 - 790	550	EASY CLEAN Čiré	chrom	12 884,30	**15 590,-**
CK86214H	800 x 800 x 800 x 1900	770 - 790 x 810 - 820 x 770 - 790	550	Chinchilla	chrom	12 884,30	**15 590,-**

Sprchové kouty do prostoru U lze kombinovat pouze se sprchovými žlaby (viz str. 125).

EASY CLEAN | L OTEVÍRÁNÍ DVEŘÍ | P OTEVÍRÁNÍ DVEŘÍ | BARVA CHROM | 190 cm | SKLO 6 | L P VARIANTA MONTÁŽE

Mistica

Sprchový kout do prostoru U obdélníkový,
pevný díl, zalamovací dveře, pevný díl

· **ochranná vrstva Easy clean u čirého skla**

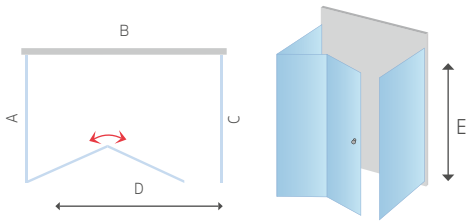

kód	rozměr A x B x C x E (mm) pevný díl x dveře x pevný díl x výška	stavitelnost stran A x B x C od - do (mm)	vstup D (mm)	sklo	profil	cena CZK bez DPH	cena CZK s DPH
CK87243H	900 x 1000 x 900 x 1900	870 - 890 x 1010 - 1020 x 870 - 890	750	Čiré	chrom	13 710,74	**16 590,-**
CK87244H	900 x 1000 x 900 x 1900	870 - 890 x 1010 - 1020 x 870 - 890	750	Chinchilla	chrom	13 710,74	**16 590,-**
CK87253H	800 x 1000 x 800 x 1900	770 - 790 x 1010 - 1020 x 770 - 790	750	Čiré	chrom	13 380,17	**16 190,-**
CK87254H	800 x 1000 x 800 x 1900	770 - 790 x 1010 - 1020 x 770 - 790	750	Chinchilla	chrom	13 380,17	**16 190,-**
CK87263H	800 x 900 x 800 x 1900	770 - 790 x 910 - 920 x 770 - 790	650	Čiré	chrom	13 049,59	**15 790,-**
CK87264H	800 x 900 x 800 x 1900	770 - 790 x 910 - 920 x 770 - 790	650	Chinchilla	chrom	13 049,59	**15 790,-**

Sprchové kouty do prostoru U lze kombinovat pouze se sprchovými žlaby (viz str. 125).

L OTEVÍRÁNÍ DVEŘÍ | P OTEVÍRÁNÍ DVEŘÍ | BARVA CHROM | 190 cm | SKLO 6 | L P VARIANTA MONTÁŽE | EASY CLEAN

Sprchový kout do prostoru U obdélníkový,
pevný díl, zalamovací dveře, pevný díl

· **ochranná vrstva Easy clean u čirého skla**

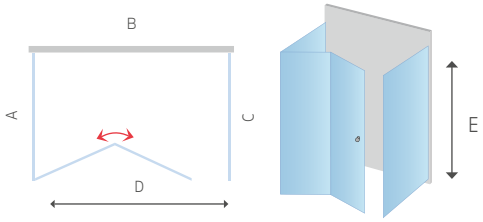

kód	rozměr A x B x C x E (mm) pevný díl x dveře x pevný díl x výška	stavitelnost stran A x B x C od - do (mm)	vstup D (mm)	sklo	profil	cena CZK bez DPH	cena CZK s DPH
CK87273H	1000 x 900 x 1000 x 1900	970 - 990 x 910 - 920 x 970 - 990	650	Čiré	chrom	14 041,32	**16 990,-**
CK87274H	1000 x 900 x 1000 x 1900	970 - 990 x 910 - 920 x 970 - 990	650	Chinchilla	chrom	14 041,32	**16 990,-**
CK87283H	1000 x 800 x 1000 x 1900	970 - 990 x 810 - 820 x 970 - 990	550	Čiré	chrom	13 876,03	**16 790,-**
CK87284H	1000 x 800 x 1000 x 1900	970 - 990 x 810 - 820 x 970 - 990	550	Chinchilla	chrom	13 876,03	**16 790,-**
CK87293H	900 x 800 x 900 x 1900	870 - 890 x 810 - 820 x 870 - 890	550	Čiré	chrom	13 214,88	**15 990,-**
CK87294H	900 x 800 x 900 x 1900	870 - 890 x 810 - 820 x 870 - 890	550	Chinchilla	chrom	13 214,88	**15 990,-**

Sprchové kouty do prostoru U lze kombinovat pouze se sprchovými žlaby (viz str. 125).

EASY CLEAN | L OTEVÍRÁNÍ DVEŘÍ | P OTEVÍRÁNÍ DVEŘÍ | BARVA CHROM | 190 cm | SKLO 6 | L P VARIANTA MONTÁŽE

Mistica

Sprchový kout do prostoru U obdélníkový,
pevný díl, zasouvací dveře, pevný díl

· **ochranná vrstva Easy clean u čirého skla**

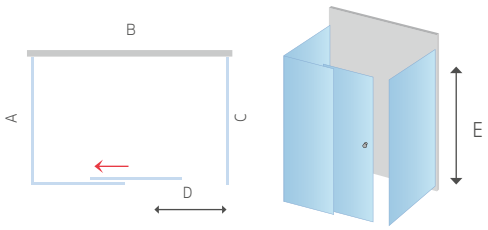

kód	rozměr A x B x C x E (mm) pevný díl x dveře x pevný díl x výška	stavitelnost stran A x B x C od - do (mm)	vstup D (mm)	sklo	profil	cena CZK bez DPH	cena CZK s DPH
CK85543H	1000 x 1200 x 1000 x 1900	970 - 990 x 1210 - 1220 x 970 x 990	530	EASY CLEAN Čiré	chrom	15 280,99	**18 490,-**
CK85544H	1000 x 1200 x 1000 x 1900	970 - 990 x 1210 - 1220 x 970 x 990	530	Chinchilla	chrom	15 280,99	**18 490,-**
CK85533H	900 x 1200 x 900 x 1900	870 - 890 x 1210 - 1220 x 870 - 890	530	EASY CLEAN Čiré	chrom	14 619,83	**17 690,-**
CK85534H	900 x 1200 x 900 x 1900	870 - 890 x 1210 - 1220 x 870 - 890	530	Chinchilla	chrom	14 619,83	**17 690,-**
CK85523H	800 x 1200 x 800 x 1900	770 - 790 x 1210 - 1220 x 770 - 790	530	EASY CLEAN Čiré	chrom	14 289,26	**17 290,-**
CK85524H	800 x 1200 x 800 x 1900	770 - 790 x 1210 - 1220 x 770 - 790	530	Chinchilla	chrom	14 289,26	**17 290,-**

Sprchové kouty do prostoru U lze kombinovat pouze se sprchovými žlaby (viz str. 125).

L OTEVÍRÁNÍ DVEŘÍ | P OTEVÍRÁNÍ DVEŘÍ | BARVA CHROM | 190 cm | SKLO 6 | L P VARIANTA MONTÁŽE | EASY CLEAN

Sprchové dveře
zasunovací

- robustní profily
- **bezpečnostní sklo 6 mm**
- snadná čistitelnost díky spodním pojezdům s možností odklopení skla
- levá i pravá varianta
- **ochranná vrstva Easy clean u čirého skla**

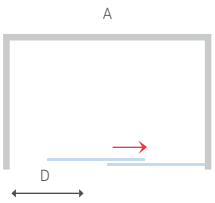

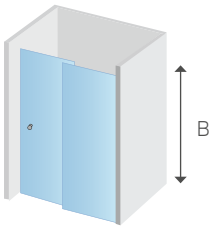

kód	rozměr A x B (mm)	stavitelnost strany A od - do (mm)	vstup D (mm)	sklo	profil	cena CZK bez DPH	cena CZK s DPH
CK80423H	1200 x 1900	1170 - 1200	510	Čiré	chrom	7 016,53	**8 490,-**
CK80424H	1200 x 1900	1170 - 1200	510	Chinchilla	chrom	7 016,53	**8 490,-**

EASY CLEAN | L OTEVÍRÁNÍ DVEŘÍ | P OTEVÍRÁNÍ DVEŘÍ | BARVA CHROM | 190 cm | SKLO 6 | L P VARIANTA MONTÁŽE

Mistica

Sprchové dveře
zalamovací

- robustní profily
- **bezpečnostní sklo 6 mm**
- levá i pravá varianta
- **ochranná vrstva Easy clean u čirého skla**

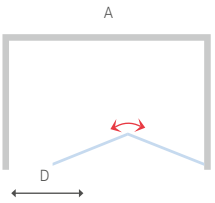

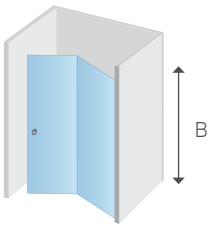

kód	rozměr A x B (mm) dveře x výška	stavitelnost strany A od - do (mm)	vstup D (mm)	sklo	profil	cena CZK bez DPH	cena CZK s DPH
CK80133H	1000 x 1900	970 - 1000	750	EASY CLEAN Čiré	chrom	6 107,44	**7 390,-**
CK80134H	1000 x 1900	970 - 1000	750	Chinchilla	chrom	6 107,44	**7 390,-**
CK80123H	900 x 1900	870 - 900	650	EASY CLEAN Čiré	chrom	5 776,86	**6 990,-**
CK80124H	900 x 1900	870 - 900	650	Chinchilla	chrom	5 776,86	**6 990,-**
CK80113H	800 x 1900	770 - 800	550	EASY CLEAN Čiré	chrom	5 611,57	**6 790,-**
CK80114H	800 x 1900	770 - 800	550	Chinchilla	chrom	5 611,57	**6 790,-**

L OTEVÍRÁNÍ DVEŘÍ | P OTEVÍRÁNÍ DVEŘÍ | BARVA CHROM | 190 cm | SKLO 6 | L P VARIANTA MONTÁŽE | EASY CLEAN

Sprchové dveře
pivotové

- robustní profily
- **bezpečnostní sklo 6 mm**
- levá i pravá varianta
- **ochranná vrstva Easy clean**

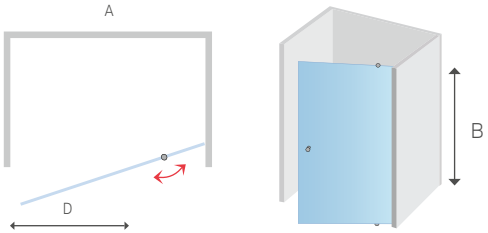

kód	rozměr A x B (mm)	stavitelnost strany A od - do (mm)	vstup D (mm)		sklo	profil	cena CZK bez DPH	cena CZK s DPH
CK80933H	1000 x 1900	970 - 1000	660	EASY CLEAN	Čiré	chrom	6 107,44	**7 390,-**
CK80923H	900 x 1900	870 - 900	580	EASY CLEAN	Čiré	chrom	5 776,86	**6 990,-**
CK80913H	800 x 1900	770 - 800	520	EASY CLEAN	Čiré	chrom	5 611,57	**6 790,-**

EASY CLEAN | L OTEVÍRÁNÍ DVEŘÍ | P OTEVÍRÁNÍ DVEŘÍ | BARVA CHROM | 190 cm | SKLO 6 | L P VARIANTA MONTÁŽE

Oblíbené pro svoji kvalitu
a cenu

Kora

Sprchové kouty Kora vnášejí do ekonomické třídy nový rozměr kvality. Tloušťka bezpečnostního skla je 5 mm. Sklo je dokonale utěsněno silikonovými lištami. Sprchové kouty jsou osazeny ložiskovými pojezdy s excentrickým usazením (možnost perfektního seřízení). Dorazy zajišťují minimální nárazy při otevírání a zavírání sprchového koutu. Spodní pojezdy umožňují odklopení posuvné části sprchového koutu a vyčištění běžně nedostupných míst. Těsnost mezi pevnou a posuvnou částí je zajištěna stíracími silikonovými lištami na obou částech a silikonovými lištami s magnetem na dveřích.
Sprchové kouty Kora jsou čtvrtkruhové a čtvercové s posuvnými dveřmi. Výplň bezpečnostního skla - Grape. Barva profilu je bílá, výška koutu 185 cm.

1. Elegantní madlo
2. Horní výškově stavitelné pojezdy
3. Dolní pojezdy s funkcí odklopení skla pro snadnou údržbu
4. Detail profilů

Sprchový kout čtvrtkruhový

- elegantní madlo
- **bezpečnostní sklo 5 mm**
- snadná čistitelnost díky spodním pojezdům s možností odklopení skla
- rádius vaničky R550

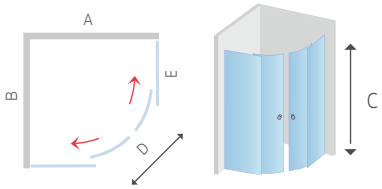

kód	rozměr A x B x C (mm)	stavitelnost stran A x B od - do (mm)	vstup D (mm)	E (mm)	sklo	profil	cena CZK bez DPH	cena CZK s DPH
CK35101H	900 x 900 x 1850	884 - 904 x 884 - 904	540	350	Grape	bílý	4 123,97	**4 990,-**
CK35111H	800 x 800 x 1850	784 - 804 x 784 - 804	400	280	Grape	bílý	4 123,97	**4 990,-**

Ceny nezahrnují cenu vaničky. Doporučené typy vaniček najdete na str. 78

BARVA BÍLÁ | 185 cm | SKLO 5

Kora

Sprchový kout čtvercový

- elegantní madlo
- **bezpečnostní sklo 5 mm**
- snadná čistitelnost díky spodním pojezdům s možností odklopení skla

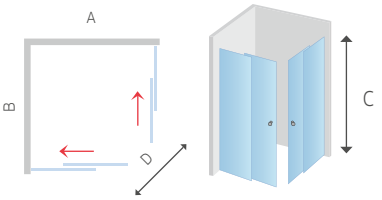

kód	rozměr A x B x C (mm)	stavitelnost stran A x B od - do (mm)	vstup D (mm)	sklo	profil	cena CZK bez DPH	cena CZK s DPH
CK34101H	900 x 900 x 1850	884 - 904 x 884 - 904	540	Grape	bílý	4 123,97	**4 990,-**
CK34111H	800 x 800 x 1850	784 - 804 x 784 - 804	400	Grape	bílý	4 123,97	**4 990,-**

Ceny nezahrnují cenu vaničky. Doporučené typy vaniček najdete na str. 78

BARVA BÍLÁ | 185 cm | SKLO 5

Praktické řešení bez nutnosti izolace stěn

Sprchové boxy

Sprchové boxy představují velmi oblíbené řešení pro renovace koupelen. V bytových domech, v chatách a všude tam, kde není možnost provést řádnou izolaci stěn, je sprchový box záchranou a navíc velmi elegantním řešením, jak provést rekonstrukci, nebo výstavbu bez dodatečných nákladů.

Výhoda spočívá v kompaktním propojení zadních stěn boxu, dveří, vaničky, případně i stříšky do jednoho celku. Nevznikají tak problémy s vlhnutím zdí nebo zatékáním do nežádoucích míst.

1. Ruční sprcha s posuvným držákem
2. Vestavěná baterie s přepínáním funkcí
3. Mýdlenka
4. Elegantní vnitřní a venkovní hranatá madla
5. Hlavová sprcha

Sprchový box
čtvrtkruhový

Vybavení boxu:
- ruční sprcha s posuv. držákem
- vestavěná baterie
- mýdlenka
- elegantní madla
- sifon
- SMC nebo litá vanička
- záda - sklo ledové, zeleně probarvené

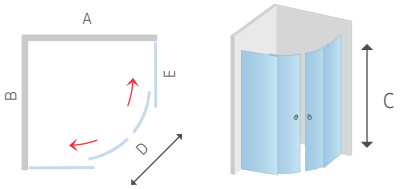

kód	rozměr A x B x C (mm)	vstup D (mm)	vnitřní výška	varianta	E (mm)	vanička	sklo	profil	cena CZK bez DPH	cena CZK s DPH
CK35122B	900 x 900 x 2040	540		**bez stříšky**	360	**SMC**	Point	satin	9 082,65	**10 990,-**
CK35122BS	900 x 900 x 2210	540	1990	**se stříškou**	350	**SMC**	Point	satin	10 983,47	**13 290,-**

kód	rozměr A x B x C (mm)	vstup D (mm)	vnitřní výška	varianta	E (mm)	vanička	sklo	profil	cena CZK bez DPH	cena CZK s DPH
CK35122M	900 x 900 x 2030	540		**bez stříšky**	360	**litá**	Point	satin	11 396,69	**13 790,-**
CK35122MS	900 x 900 x 2200	540	1970	**se stříškou**	350	**litá**	Point	satin	13 214,88	**15 990,-**

Varinata se stříškou obsahuje navíc talířovou sprchu, litá vanička je dodávána vč. čelního panelu a nožiček.
Rozměr C = celková výška boxu vč. stříšky a vaničky.

SATIN PROFIL
SKLO 5/4

Sprchový box
čtvercový

Vybavení boxu:
- ruční sprcha s posuv. držákem
- vestavěná baterie
- mýdlenka
- elegantní madla
- sifon
- SMC nebo litá vanička
- záda - sklo ledové, zeleně probarvené

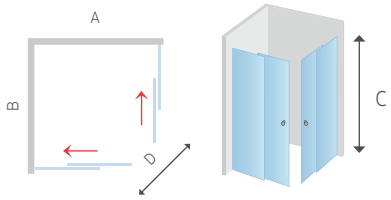

kód	rozměr A x B x C (mm)	vnitřní výška	vstup D (mm)	varianta	vanička	sklo	profil	cena CZK bez DPH	cena CZK s DPH
CK34122B	900 x 900 x 2040		500	**bez stříšky**	**SMC**	Point	satin	9 495,87	**11 490,-**
CK34122BS	900 x 900 x 2210	1990	500	**se stříškou**	**SMC**	Point	satin	11 396,69	**13 790,-**

kód	rozměr A x B x C (mm)	vnitřní výška	vstup D (mm)	varianta	vanička	sklo	profil	cena CZK bez DPH	cena CZK s DPH
CK34122M	900 x 900 x 2030		500	**bez stříšky**	**litá**	Point	satin	12 388,43	**14 990,-**
CK34122MS	900 x 900 x 2200	1970	500	**se stříškou**	**litá**	Point	satin	14 289,26	**17 290,-**

Varinata se stříškou obsahuje navíc talířovou sprchu, litá vanička je dodávána vč. čelního panelu a nožiček.
Rozměr C = celková výška boxu vč. stříšky a vaničky.

SATIN PROFIL | SKLO 5/4

NEW

Vanová zástěna

- **bezpečnostní sklo 6 mm**
- levá i pravá varianta
- aretace v krajních polohách
- **zdvihací pant**
- stírací lišta

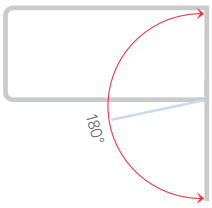

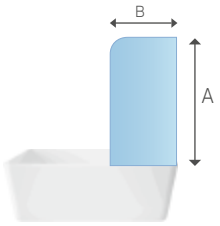

kód	rozměr A x B (mm)	sklo	profil	cena CZK bez DPH	cena CZK s DPH
CK70121Z	1450 x 750	Čiré	chrom ALU	3 132,23	**3 790,-**
CK70123Z	1450 x 700	Čiré	chrom ALU	3 132,23	**3 790,-**

BARVA CHROM | 145 cm | SKLO 6 | L P VARIANTA MONTÁŽE

07

Sprchové vaničky

Sprchové vaničky jsou podstatnou součástí sprchových koutů a svým designem a kvalitou zpracování mohou výrazně ovlivnit celkový dojem.

Litý mramor

Ke sprchovým koutům řady FANTASY, LIMA, MISTICA a KORA jsou na výběr vaničky různých designů, velikostí a materiálů. Nejvyšší řadu představují vaničky z litého mramoru. V kombinaci s ochrannou vrstvou GEL COAT, která zajišťuje stálobarevnost a odolnost proti nárazu, představují nadčasové řešení.

INFO

- moderní design
- nadčasový materiál příjemný na dotek
- vysoká nosnost
- dlouhá životnost
- snadná údržba
- otvor pro sifon Ø 90 mm
- hloubka vaničky u sifonu 22 mm
- vaničky jsou dodávány bez sifonu, nožiček a čelního panelu

TIP

varianty montáže litých vaniček

- na nožičkách s panelem
- na nožičkách obezděná
- usazená na dlažbu
- podezděná

GEL COAT

GEL COAT je ochranná vrstva vaničky, která zajišťuje stálobarevnost a zvyšuje odolnost proti nárazu.

Vanička sprchová čtvrtkruhová

kód	*rozměr (mm)*	*radius*	*CZK bez DPH*	*CZK s DPH*
CV75M	1000x1000x30	R550	6 078,51	**7 355,-**
CV05M	900x900x30	R550	3 607,44	**4 365,-**
CV15M	800x800x30	R550	3 437,19	**4 159,-**
CV45M	900x900x30	R500	4 392,56	**5 315,-**

Pozn.: Vaničky jsou dodávány bez nožiček a sifonu.

GEL COAT BARVA BÍLÁ

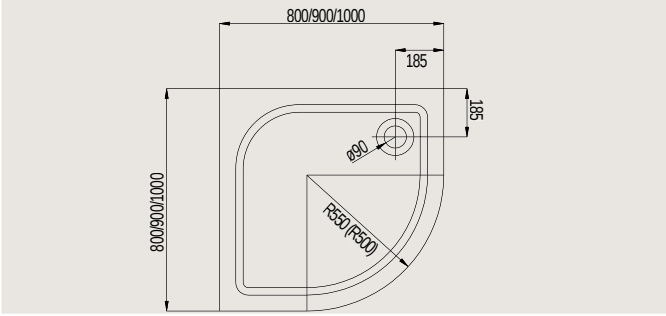

Vanička sprchová čtvercová

kód	*rozměr (mm)*	*CZK bez DPH*	*CZK s DPH*
CV80M	1000x1000x30	6 037,19	**7 305,-**
CV35M	900x900x30	3 962,81	**4 795,-**
CV41M	800x800x30	3 780,99	**4 575,-**

Pozn.: Vaničky jsou dodávány bez nožiček a sifonu.

GEL COAT BARVA BÍLÁ

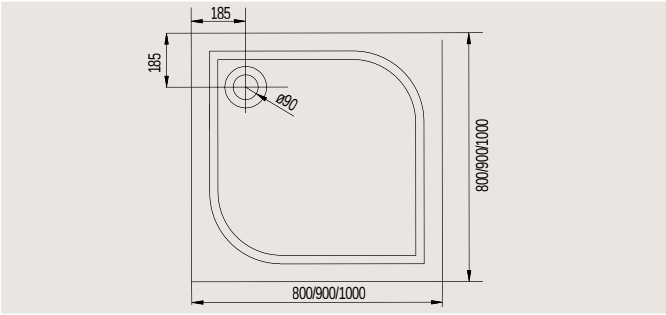

Vanička sprchová obdélníková

kód	rozměr (mm)		CZK bez DPH	CZK s DPH
CV81M	1200x1000x30		6 847,11	**8 285,-**
CV77M	1200x900x30		6 004,13	**7 265,-**
CV76M	1200x800x30		5 210,74	**6 305,-**
CV79M	1000x900x30		5 210,74	**6 305,-**
CV78M	1000x800x30		4 342,98	**5 255,-**
CV74M	900x800x30	*k dispozici od 9/2018*	4 210,74	**5 095,-**

Pozn.: Vaničky jsou dodávány bez nožiček a sifonu.

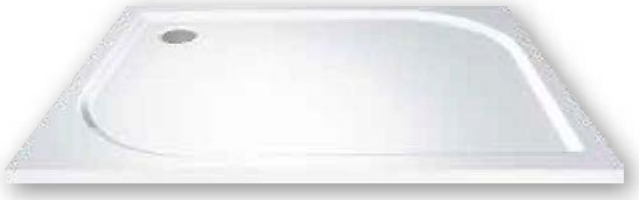

GEL COAT
BARVA BÍLÁ

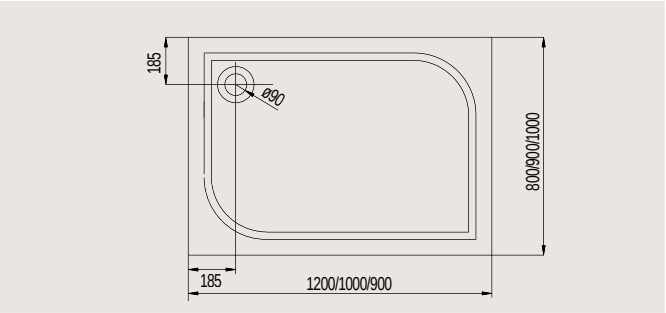

Nožičky k vaničkám - sady

kód		CZK bez DPH	CZK s DPH
CVN1	Nožičky pro vaničky z litého mramoru - 5 ks (pro: CV05M, CV15M, CV25M, CV35M, CV41M, CV45M, CV74M)	371,90	**450,-**
CVN2	Nožičky pro vaničky z litého mramoru - 6 ks (pro CV75M, CV76M, CV78M, CV79M)	421,49	**510,-**
CVN3	Nožičky pro vaničky z litého mramoru - 7 ks (CV80M)	462,81	**560,-**
CVN4	Nožičky pro vaničky z litého mramoru - 8 ks (CV77M)	495,87	**600,-**
CVN5	Nožičky pro vaničky z litého mramoru - 9 ks (CV81M)	520,66	**630,-**

Pozn.: Stavitelnost od 91 do 115 mm.

Čelní panel pro čtvrtkruhové vaničky, výška 100 mm

kód		CZK bez DPH	CZK s DPH
CV75SP	pro vaničku CV75M	983,47	**1 190,-**
CV05SP	pro vaničku CV05M	983,47	**1 190,-**
CV15SP	pro vaničku CV15M	983,47	**1 190,-**

Čelní panel pro čtvercové a obdélníkové vaničky, výška 100 mm

kód		CZK bez DPH	CZK s DPH
CV35SP	pro CV35M, CV41M, CV74M	1 238,84	**1 499,-**
CV81SP	pro CV80M, CV76M, CV77M, CV78M, CV79M, CV81M	1 238,84	**1 499,-**

Pozn. - Dodáváno ve dvou kusech, panel je nutno zařezat dle velikosti vaničky.
CV35SP - 900mm + 900mm, CV81SP - 1000mm + 1200mm

DOPORUČUJEME

Sifon pro sprchové vaničky

kód	rozměr		CZK bez DPH	CZK s DPH
PR6040C	ø 90 mm	chrom	209,09	**253,-**

max. 80 °C | tělo: PP, ABS | těsnění: pryž | víko: leštěná nerez | průtok: 30 l/min | stavební výška 85 mm

Sifon pro sprchové vaničky, slim

kód	rozměr		CZK bez DPH	CZK s DPH
PR6040S	ø 90 mm	chrom	329,75	**399,-**

max. 80 °C | tělo: PP, ABS | těsnění: pryž | víko: leštěná nerez | průtok: 48 l/min | stavební výška 60 mm

SMC vaničky

SMC vaničky jsou vyrobeny z nového revolučního materiálu s výjimečnými vlastnostmi, který je používán zejména v automobilovém průmyslu. Kompozit na bázi pryskyřice zpevněné skelnými vlákny a minerálním plnidlem je vyráběn vysokotlakým lisováním v kovové uzavřené formě. Výsledkem je velmi přesný a rovný výrobek s ostrými hranami s relativně nízkou hmotností.

Dno vaničky je zpevněno žebrováním a nosnost vaničky je 250 kg. Vanička je dodávána spolu s nožičkami a sifonem.

INFO

- Výškově stavitelné nožičky (součástí dodávky)
- Sifon (součástí dodávky)
- Nosnost vaničky 250 kg
- Snadná údržba
- Výborná cena
- Hloubka vaničky u sifonu 40 mm (17 mm u nízkých)
- Otvor pro sifon ø90 mm

Výškově stavitelné nožičky

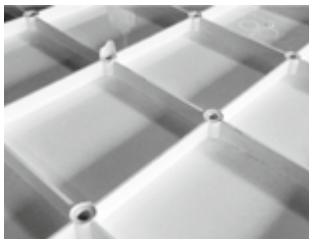

Spodní žebrování

Vanička sprchová čtvrtkruhová

kód	rozměr (mm)	materiál	radius	CZK bez DPH	CZK s DPH
CV01H	900x900x140	SMC	R550	2 685,12	**3 249,-**
CV11H	800x800x140	SMC	R550	2 354,55	**2 849,-**

Pozn.: Vaničky jsou dodávány vč. sifonu a nožiček.

Vanička sprchová čtvercová

kód	rozměr (mm)	materiál	CZK bez DPH	CZK s DPH
CV31H	900x900x140	SMC	2 685,12	**3 249,-**
CV41H	800x800x140	SMC	2 354,55	**2 849,-**

Pozn.: Vaničky jsou dodávány vč. sifonu a nožiček.

BARVA BÍLÁ

BARVA BÍLÁ

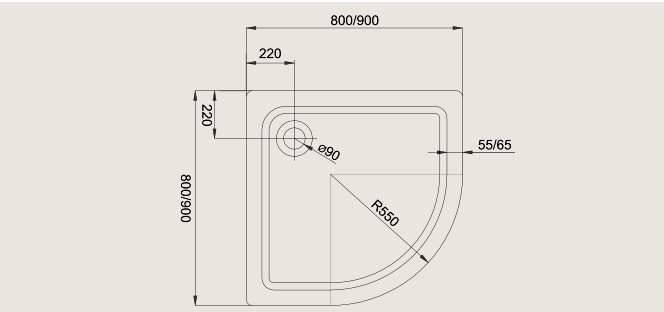

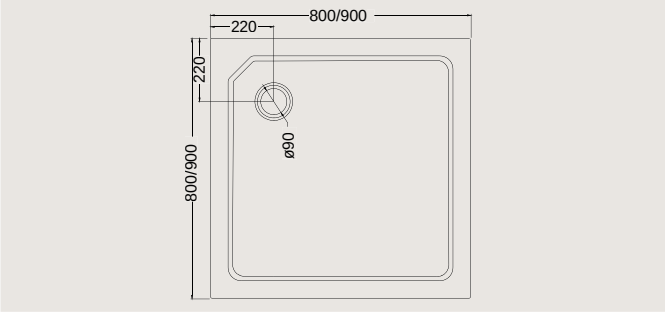

Vanička sprchová čtvrtkruhová, slim

kód	rozměr (mm)	materiál	radius	CZK bez DPH	CZK s DPH
CV01N	900x900x40	SMC	R550	2 305,79	**2 790,-**

Pozn.: Vaničky jsou dodávány vč. sifonu.

NEW

INFO Stavební výška sifonu - 65 mm.

BARVA BÍLÁ

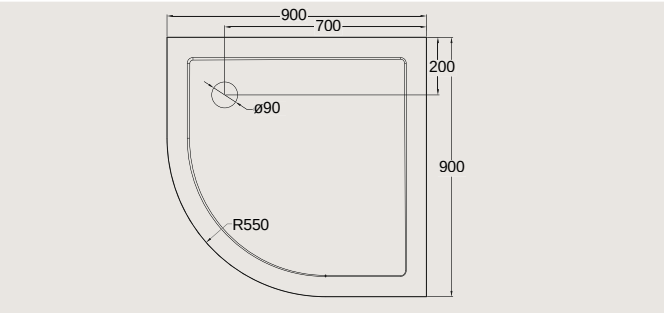

Vanička sprchová čtvercová, slim

kód	rozměr (mm)	materiál	CZK bez DPH	CZK s DPH
CV31N	900x900x40	SMC	2 417,07	**2 990,-**

Pozn.: Vaničky jsou dodávány vč. sifonu.

NEW

INFO Stavební výška sifonu - 65 mm.

BARVA BÍLÁ

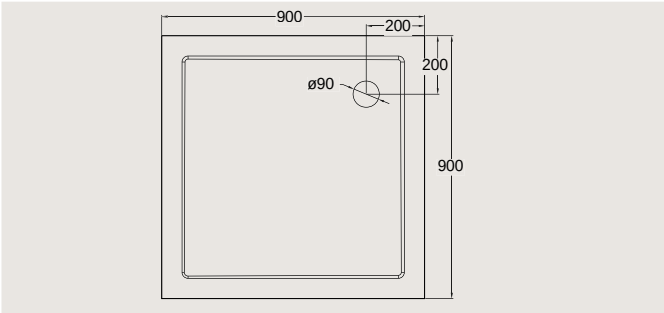

Keramické

Keramické vaničky v novém moderním designu jsou oblíbeny pro své praktické vlastnosti (barevnou stálost, odolnost vůči poškrábání a snadnou údržbu). Keramické vaničky umožňují několik způsobů instalace a to na podlahu se zapuštěným sifonem nebo klasické podezdění vaničky.

INFO

· dlouhá životnost · vysoká odolnost · snadná údržba · otvor pro sifon ø 90 mm

Vanička sprchová čtvrtkruhová

kód		rozměr (mm)	radius	CZK bez DPH	CZK s DPH
CV04X	(8537230000003)	900x900x65	R550	3 665,29	**4 435,-**
CV14X	(8527230000003)	800x800x65	R550	2 747,93	**3 325,-**

BARVA BÍLÁ

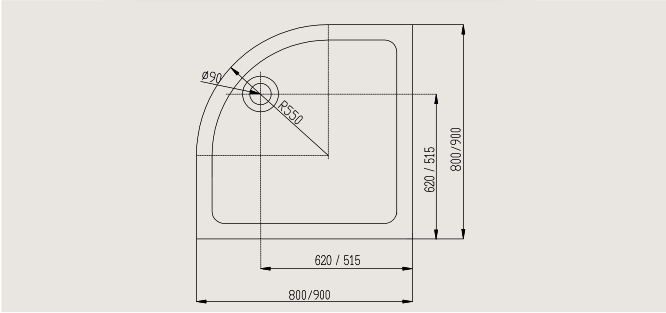

Vanička sprchová čtvercová

kód		rozměr (mm)	CZK bez DPH	CZK s DPH
CV34X	(8537210000003)	900x900x65	3 293,39	**3 985,-**
CV77X	(8527210000003)	800x800x65	2 293,39	**2 775,-**

BARVA BÍLÁ

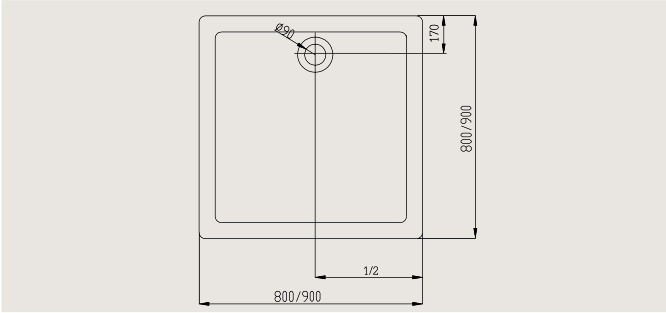

Vanička sprchová obdélníková

kód		rozměr (mm)	CZK bez DPH	CZK s DPH
CV76X	(8547230000003)	1200x800x65	6 409,09	**7 755,-**

BARVA BÍLÁ

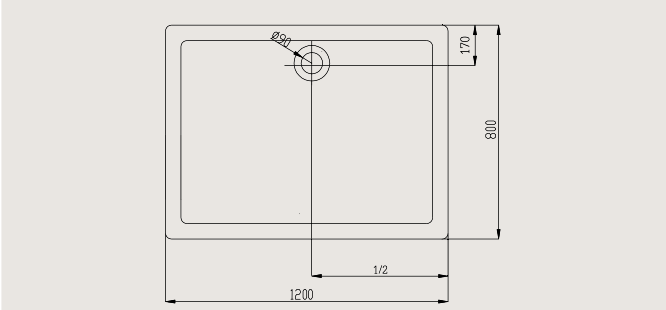

DOPORUČUJEME

Sifon pro sprchové vaničky Turboflow1

kód		rozměr		CZK bez DPH	CZK s DPH
PR6041C	(0205240)	ø 90 mm	chrom	430,58	**521,-**

max. 80 °C	tělo: ABS	těsnění: pryž	víko: pochromovaný plast	průtok: 50 l/min	stavební výška 80 mm

Sifon pro keramické vaničky, slim

kód	rozměr		CZK bez DPH	CZK s DPH
PR6040S	ø 90 mm	chrom	329,75	**399,-**

max. 80 °C	tělo: PP, ABS	těsnění: pryž	víko: leštěná nerez	průtok: 48 l/min	stavební výška 60 mm

08

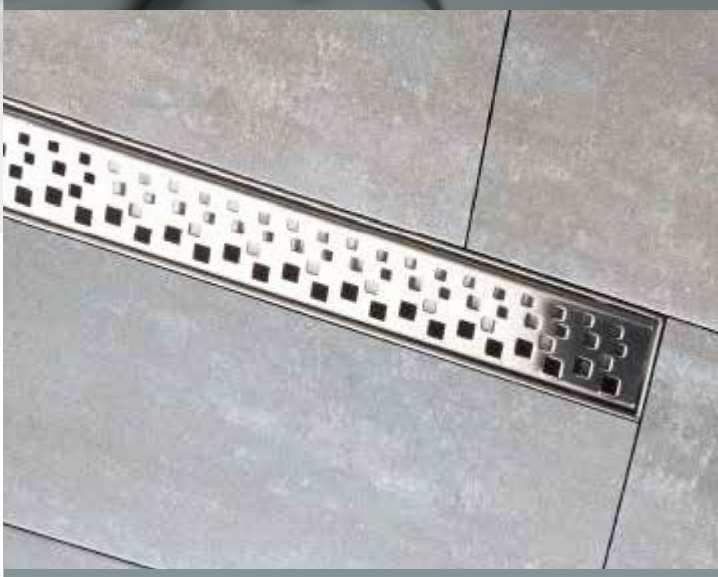

Nerezové sprchové žlaby

Sprchové žlaby představují nové, moderní řešení sprchových koutů a koupelen. Ve sprchových koutech nahrazují vaničky a dotvářejí estetický ráz koupelny.

Plastový sprchový žlab Plain, nerezový rošt

kód	*rozměr (mm)*		*CZK bez DPH*	*CZK s DPH*
CZ11P	700x65	vč. roštu	1 652,07	**1 999,-**
CZ12P	800x65	vč. roštu	1 776,03	**2 149,-**
CZ13P	900x65	vč. roštu	1 900,00	**2 299,-**

AKČNÍ PRODUKT

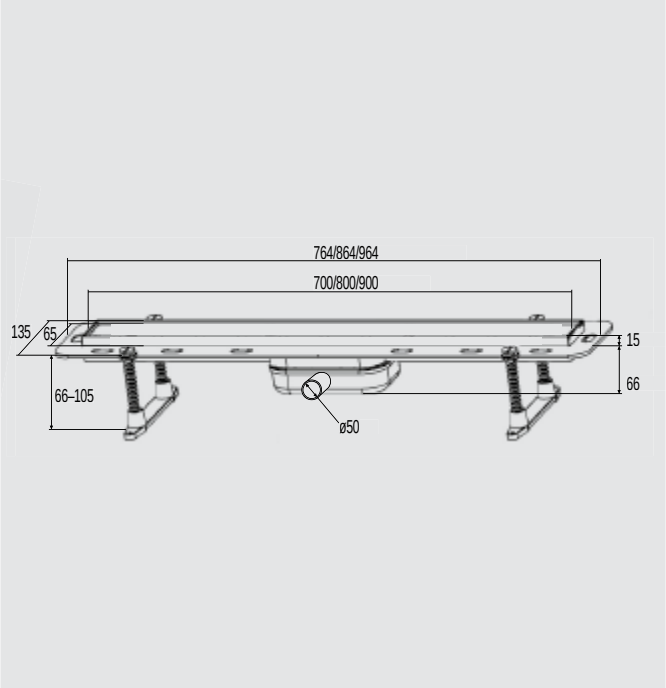

- výškově stavitelné nožičky
- materiál roštu: nerezová ocel (AISI 304)
- materiál těla: ABS plast
- průtok 36 l/min
- použitelné pro nalepení dlažby nebo jako hladká nerezová plocha

NEW

Sprchový žlab Wave

kód	*rozměr (mm)*		*CZK bez DPH*	*CZK s DPH*
CZ11	700x100	vč. roštu	2 230,58	**2 699,-**
CZ12	800x100	vč. roštu	2 354,55	**2 849,-**
CZ13	900x100	vč. roštu	2 478,51	**2 999,-**

AKČNÍ PRODUKT

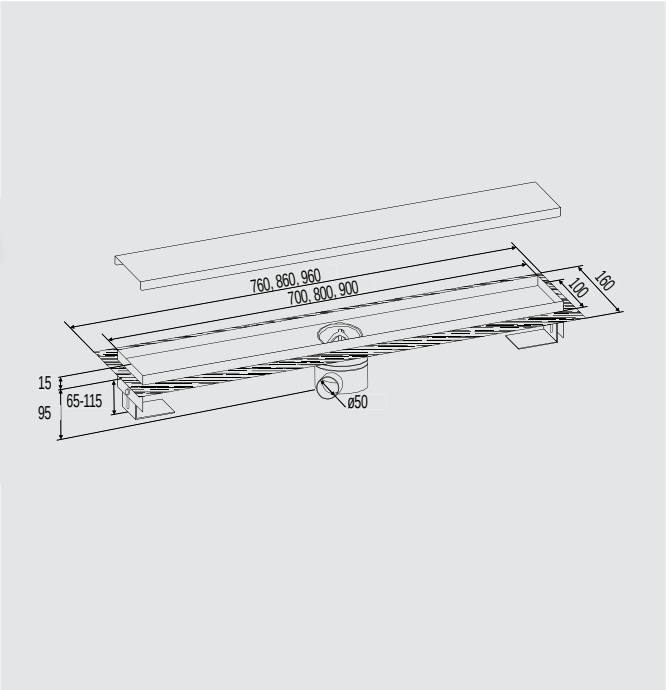

- výškově stavitelné nožičky
- plastový sifon možno natočit až o 360°
- materiál: nerezová ocel (AISI 304)
- průtok 33 l/min

Tělo sprchového žlabu Slim

kód	rozměr (mm)		CZK bez DPH	CZK s DPH
CZ21	700x55	bez roštu	2 536,36	**3 069,-**
CZ22	800x55	bez roštu	2 693,39	**3 259,-**
CZ23	900x55	bez roštu	2 858,68	**3 459,-**

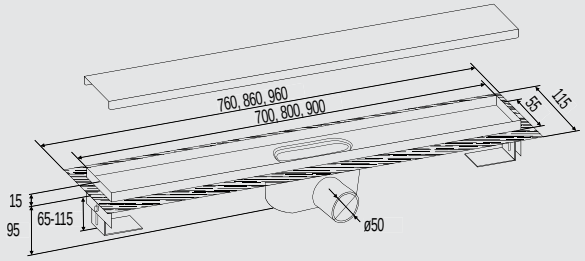

- výškově stavitelné nožičky
- materiál: nerezová ocel (AISI 304)
- průtok 34,8 l/min
- možnost snížení výšky sifonu z 85 mm na 65 mm

Tělo sprchového žlabu Slim ke stěně

kód	rozměr (mm)		CZK bez DPH	CZK s DPH
CZ91	700x55	bez roštu	2 875,21	**3 479,-**
CZ92	800x55	bez roštu	3 032,23	**3 669,-**
CZ93	900x55	bez roštu	3 197,52	**3 869,-**

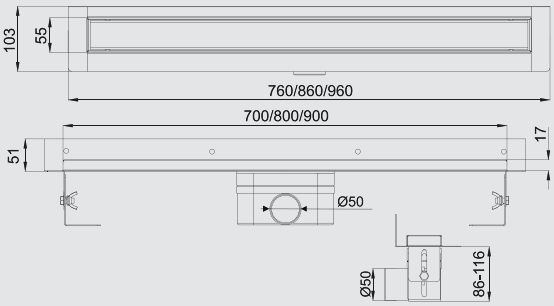

- výškově stavitelné nožičky
- možnost snížení výšky sifonu až na 65 mm
- materiál: nerezová ocel (AISI 304)
- průtok 34,8 l/min

NEW

Rošt Circle pro žlab sprchový Slim

kód	rozměr (mm)		CZK bez DPH	CZK s DPH
CZ51	700x55	pro CZ 21	503,31	**609,-**
CZ52	800x55	pro CZ 22	511,57	**619,-**
CZ53	900x55	pro CZ 23	519,83	**629,-**

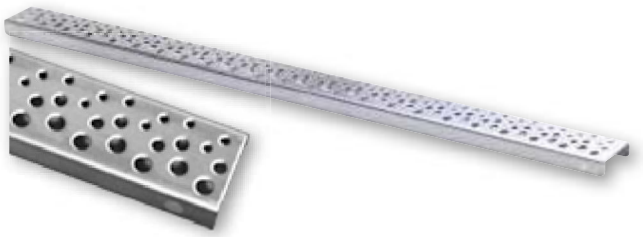

Rošt Tile pro žlab sprchový Slim

kód	rozměr (mm)		CZK bez DPH	CZK s DPH
CZ61	700x55	pro CZ 21	503,31	**609,-**
CZ62	800x55	pro CZ 22	511,57	**619,-**
CZ63	900x55	pro CZ 23	519,83	**629,-**

Použitelné pro nalepení dlažby nebo jako hladká nerezová plocha.

Rošt Wave pro sprchový žlab Slim

kód	rozměr (mm)		CZK bez DPH	CZK s DPH
CZ31	700x55	pro CZ 21	503,31	**609,-**
CZ32	800x55	pro CZ 22	511,57	**619,-**
CZ33	900x55	pro CZ 23	519,83	**629,-**

Rošt Square pro sprchový žlab Slim

kód	rozměr (mm)		CZK bez DPH	CZK s DPH
CZ41	700x55	pro CZ 21	503,31	**609,-**
CZ42	800x55	pro CZ 22	511,57	**619,-**
CZ43	900x55	pro CZ 23	519,83	**629,-**

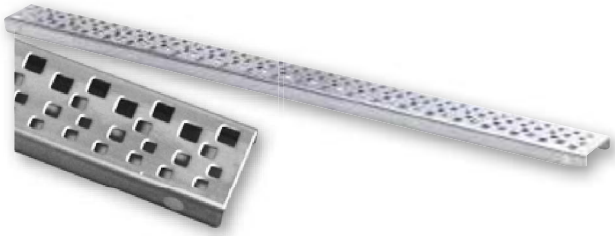

Tělo rohového sprchového žlabu Triangel

kód	rozměr (mm)		CZK bez DPH	CZK s DPH
CZ71	210x210	bez roštu	3 049,59	**3 690,-**

- výškově stavitelné nožičky
- plastový sifon možno natočit až o 360°
- možnost snížení výšky sifonu až na 60 mm
- materiál: nerezová ocel (AISI 304)
- průtok 29,4 l/min

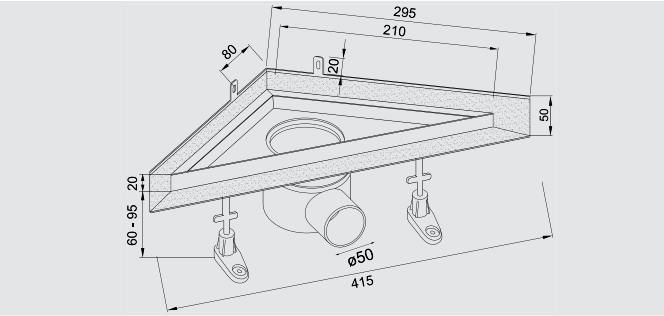

Rošt sprchového žlabu Triangel

kód	rozměr (mm)		CZK bez DPH	CZK s DPH
CZ81	210x210	pro CZ 71	1 032,23	**1 249,-**
CZ82	210x210	pro CZ 71	1 032,23	**1 249,-**

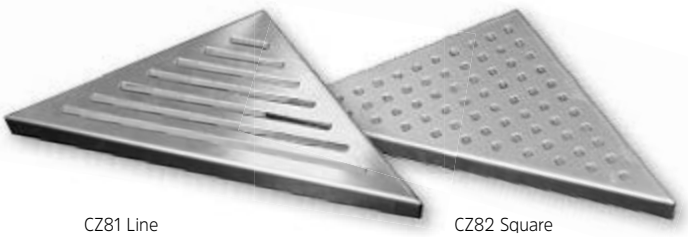

CZ81 Line CZ82 Square

Vpusť podlahová, Klum

kód	rozměr (mm)		CZK bez DPH	CZK s DPH
PR7020C	100 x 100	s nerezovou mřížkou	175,21	**212,-**

INFO

Jako alternativu ke sprchovým vaničkám a žlabům lze použít levnější podlahovou vpusť PR7020C (katalog Klum)

09

Koupelnový nábytek

Elegantní koupelnový nábytek MEREO ozbobí každou domácnost. Tato série působí příjemným dojmem. Je jednoduchá, ale efektní. Vybírat si můžete ze tří barevných variací. Čistě bílá, nebo bílá se dvěma odstíny dřeva na postranních stěnách. Kolekce je tím ozvláštněná, ale zároveň působí čistě a vzdušně. Nábytek se pyšní plnovýsuvnými zásuvkami s tlumením Strong.

NEW

Keramická umyvadla

NEW

Skříňka s keramickým umyvadlem 60 cm

CN660 - 2 zásuvky 608x530x462 mm, bílá/bílá		7 429,75 CZK bez DPH **8 990,- CZK s DPH**
CN670 - 2 zásuvky 608x530x462 mm, bílá/dub		7 429,75 CZK bez DPH **8 990,- CZK s DPH**
CN680 - 2 zásuvky 608x530x462 mm, bílá/schoko		7 429,75 CZK bez DPH **8 990,- CZK s DPH**

KERAMIKA

Skříňka s keramickým umyvadlem 80 cm

CN661 - 2 zásuvky 808x530x462 mm, bílá/bílá		8 256,20 CZK bez DPH **9 990,- CZK s DPH**
CN671 - 2 zásuvky 808x530x462 mm, bílá/dub		8 256,20 CZK bez DPH **9 990,- CZK s DPH**
CN681 - 2 zásuvky 808x530x462 mm, bílá/schoko		8 256,20 CZK bez DPH **9 990,- CZK s DPH**

KERAMIKA

Skříňka s keramickým umyvadlem 100 cm

CN662 - 2 zásuvky 1008x530x462 mm, bílá/bílá		9 082,64 CZK bez DPH **10 990,- CZK s DPH**
CN672 - 2 zásuvky 1008x530x462 mm, bílá/dub		9 082,64 CZK bez DPH **10 990,- CZK s DPH**
CN682 - 2 zásuvky 1008x530x462 mm, bílá/schoko		9 082,64 CZK bez DPH **10 990,- CZK s DPH**

KERAMIKA

Skříňka s keramickým dvoumyvadlem 120 cm

CN663 - 2 zásuvky 1208x530x462 mm, bílá/bílá		9 909,09 CZK bez DPH **11 990- CZK s DPH**
CN673 - 2 zásuvky 1208x530x462 mm, bílá/dub		9 909,09 CZK bez DPH **11 990,- CZK s DPH**
CN683 - 2 zásuvky 1208x530x462 mm, bílá/schoko		9 909,09 CZK bez DPH **11 990,- CZK s DPH**

KERAMIKA

Zrcadlo 60

CN690 - 600x800x20 mm	1 231,40 CZK bez DPH **1 490,- CZK s DPH**

Zrcadlo 120

CN691 - 1200x700x20 mm	1 809,92 CZK bez DPH **2 190,- CZK s DPH**

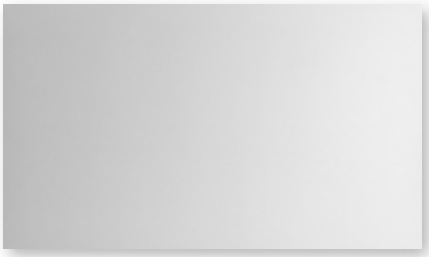

NEW

Skříňka s umyvadlem z litého mramoru 60 cm

CN660M - 2 zásuvky 608x530x462 mm, bílá/bílá		8 173,55 CZK bez DPH **9 890,- CZK s DPH**
CN670M - 2 zásuvky 608x530x462 mm, bílá/dub		8 173,55 CZK bez DPH **9 890,- CZK s DPH**
CN680M - 2 zásuvky 608x530x462 mm, bílá/schoko		8 173,55 CZK bez DPH **9 890,- CZK s DPH**

LITÝ MRAMOR

Skříňka s umyvadlem z litého mramoru 80 cm

CN661M - 2 zásuvky 808x530x462 mm, bílá/bílá		9 082,64 CZK bez DPH **10 990,- CZK s DPH**
CN671M - 2 zásuvky 808x530x462 mm, bílá/dub		9 082,64 CZK bez DPH **10 990,- CZK s DPH**
CN681M - 2 zásuvky 808x530x462 mm, bílá/schoko		9 082,64 CZK bez DPH **10 990,- CZK s DPH**

LITÝ MRAMOR

Skříňka s umyvadlem z litého mramoru 100 cm

CN662M - 2 zásuvky 1008x530x462 mm, bílá/bílá		9 909,09 CZK bez DPH **11 990,- CZK s DPH**
CN672M - 2 zásuvky 1008x530x462 mm, bílá/dub		9 909,09 CZK bez DPH **11 990,- CZK s DPH**
CN682M - 2 zásuvky 1008x530x462 mm, bílá/schoko		9 909,09 CZK bez DPH **11 990,- CZK s DPH**

LITÝ MRAMOR

Skříňka s dvoumyvadlem z litého mramoru 120 cm

CN663M - 2 zásuvky 1208x530x462 mm, bílá/bílá		10 900,83 CZK bez DPH **13 190,- CZK s DPH**
CN673M - 2 zásuvky 1208x530x462 mm, bílá/dub		10 900,83 CZK bez DPH **13 190,- CZK s DPH**
CN683M - 2 zásuvky 1208x530x462 mm, bílá/schoko		10 900,83 CZK bez DPH **13 190,- CZK s DPH**

LITÝ MRAMOR

NEW

Skříňka závěsná

CN665 - levá 325x630x200 mm, bílá/bílá	☐	2 884,30 CZK bez DPH **3 490,- CZK s DPH**
CN675 - levá 325x630x200 mm, bílá/dub	■	2 884,30 CZK bez DPH **3 490,- CZK s DPH**
CN685 - levá 325x630x200 mm, bílá/schoko	■	2 884,30 CZK bez DPH **3 490,- CZK s DPH**
CN666 - pravá 325x630x200 mm, bílá/bílá	☐	2 884,30 CZK bez DPH **3 490,- CZK s DPH**
CN676 - pravá 325x630x200 mm, bílá/dub	■	2 884,30 CZK bez DPH **3 490,- CZK s DPH**
CN686 - pravá 325x630x200 mm, bílá/schoko	■	2 884,30 CZK bez DPH **3 490,- CZK s DPH**

Skříňka spodní

CN664 - 2 zásuvky 325x510x330 mm, bílá/bílá	☐	3 462,81 CZK bez DPH **4 190,- CZK s DPH**
CN674 - 2 zásuvky 325x510x330 mm, bílá/dub	■	3 462,81 CZK bez DPH **4 190,- CZK s DPH**
CN684 - 2 zásuvky 325x510x330 mm, bílá/schoko	■	3 462,81 CZK bez DPH **4 190,- CZK s DPH**

Vysoká skříňka závěsná bez nožiček

CN669 - 600x1630x330 mm, bílá/bílá	☐	7 429,75 CZK bez DPH **8 990,- CZK s DPH**
CN679 - 600x1630x330 mm, bílá/dub	■	7 429,75 CZK bez DPH **8 990,- CZK s DPH**
CN689 - 600x1630x330 mm, bílá/schoko	■	7 429,75 CZK bez DPH **8 990,- CZK s DPH**

Vysoká skříňka závěsná bez nožiček

CN667 - levá 325x1630x330 mm, bílá/bílá	☐	5 363,64 CZK bez DPH **6 490,- CZK s DPH**
CN677 - levá 325x1630x330 mm, bílá/dub	■	5 363,64 CZK bez DPH **6 490,- CZK s DPH**
CN687 - levá 325x1630x330 mm, bílá/schoko	■	5 363,64 CZK bez DPH **6 490,- CZK s DPH**
CN668 - pravá 325x1630x330 mm, bílá/bílá	☐	5 363,64 CZK bez DPH **6 490,- CZK s DPH**
CN678 - pravá 325x1630x330 mm, bílá/dub	■	5 363,64 CZK bez DPH **6 490,- CZK s DPH**
CN688 - pravá 325x1630x330 mm, bílá/schoko	■	5 363,64 CZK bez DPH **6 490,- CZK s DPH**

L OTEVÍRÁNÍ DVEŘÍ

P OTEVÍRÁNÍ DVEŘÍ

NEW

Keramická umyvadla SLIM a umyvadla z litého mramoru nabízí možnost zapustit umyvadlo do designového koupelnového nábytku (str. 130). Zápustná umyvadla podpoří moderní a elegantní vzhled každé koupelny a doladí tak celkový design interiéru. Umyvadla lze osadit do desky i ve více kusech vedle sebe.

Nábytkové keramické umyvadlo SLIM 60 cm

kód	*rozměr (mm)*		*CZK bez DPH*	*CZK s DPH*
UC6146	610 x 460 x 180	keramické, bílé	2 553,72	**3 090,-**

KERAMIKA

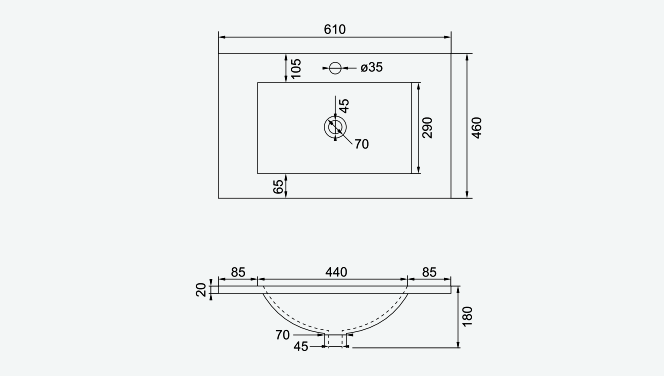

Nábytkové keramické umyvadlo SLIM 80 cm

kód	*rozměr (mm)*		*CZK bez DPH*	*CZK s DPH*
UC8146	810 x 460 x 180	keramické, bílé	3 297,52	**3 990,-**

KERAMIKA

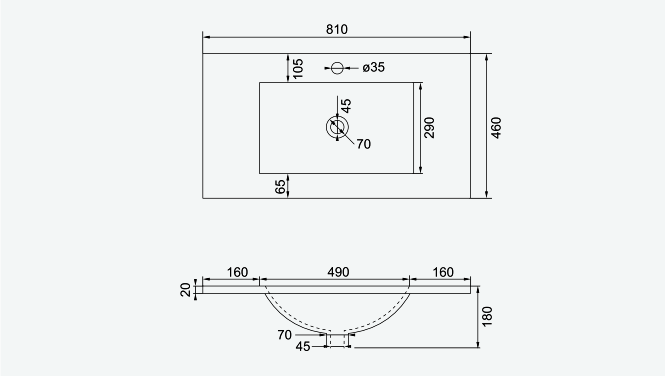

Nábytkové keramické umyvadlo SLIM 100 cm

kód	*rozměr (mm)*		*CZK bez DPH*	*CZK s DPH*
UC10146	1010 x 460 x 180	keramické, bílé	4 537,19	**5 490,-**

KERAMIKA

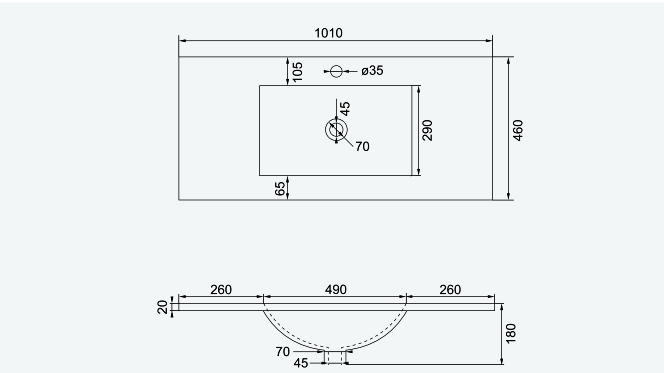

Nábytkové keramické dvoumyvadlo SLIM 120 cm

kód	*rozměr (mm)*		*CZK bez DPH*	*CZK s DPH*
UC12146D	1210 x 460 x 180	keramické, bílé	7 099,17	**8 590,-**

KERAMIKA

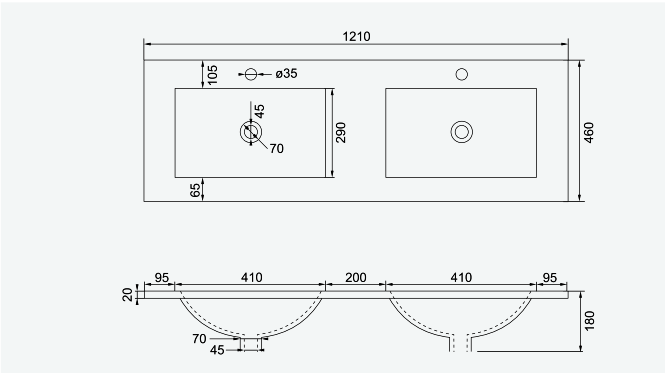

NEW

Kvalitní umyvadla z litého mramoru s povrchovou úpravou evermite. Tato inovativní úprava zvyšuje odolnost proti poškrábání až o 40% a je odolná i vůči chemikáliím.

Nábytkové umyvadlo z litého mramoru 60 cm

kód	rozměr (mm)		CZK bez DPH	CZK s DPH
UCM6146	610 x 460 x 140	litý mramor	2 636,36	**3 190,-**

LITÝ MRAMOR

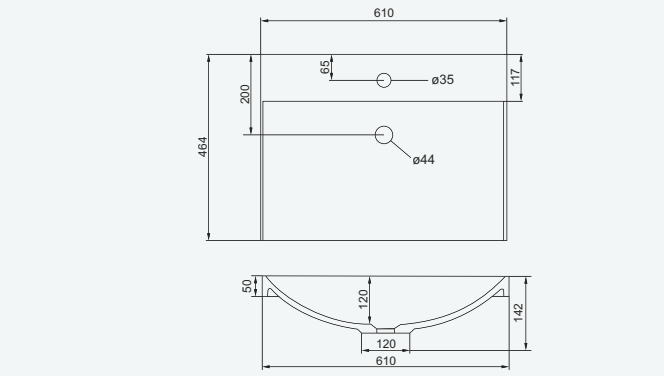

Nábytkové umyvadlo z litého mramoru 80 cm

kód	rozměr (mm)		CZK bez DPH	CZK s DPH
UCM8146	810 x 460 x 140	litý mramor	3 380,17	**4 090,-**

LITÝ MRAMOR

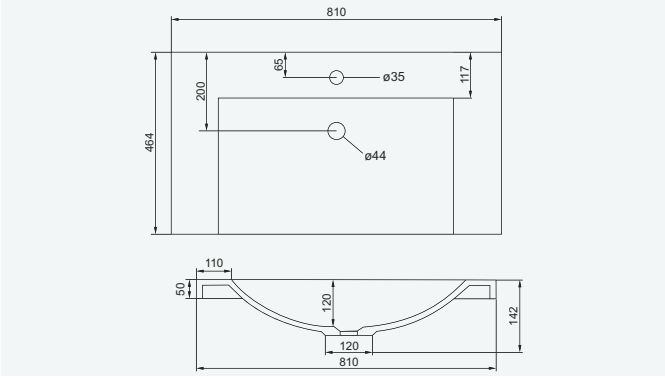

Nábytkové umyvadlo z litého mramoru 100 cm

kód	rozměr (mm)		CZK bez DPH	CZK s DPH
UCM10146	1010 x 460 x 140	litý mramor	4 619,83	**5 590,-**

LITÝ MRAMOR

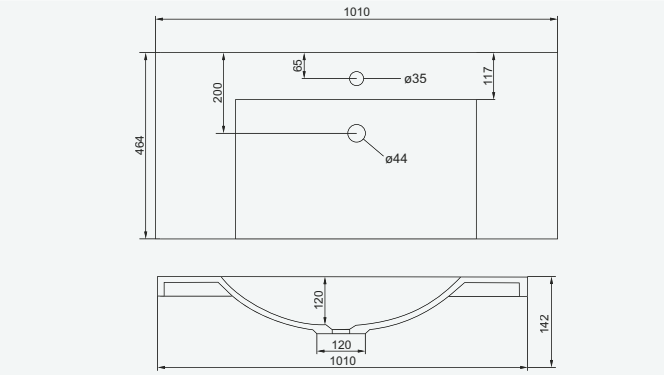

Nábytkové dvoumyvadlo z litého mramoru 120 cm

kód	rozměr (mm)		CZK bez DPH	CZK s DPH
UCM12146D	1210 x 460 x 140	litý mramor	7 181,82	**8 690,-**

LITÝ MRAMOR

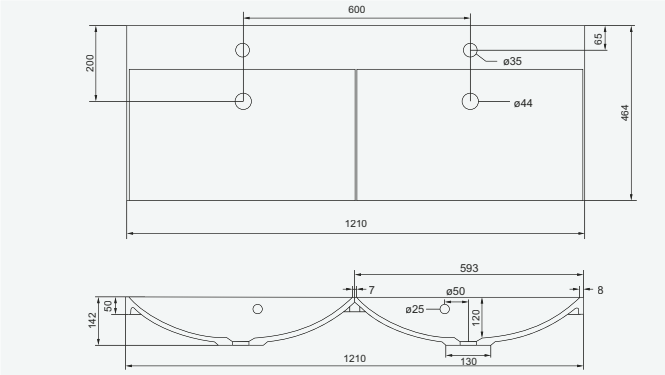

10

Sanitární keramika
WC sedátka

Kvalitní sanitární keramika pro základní vybavení koupelen a toalet.

Klasická WC sedátka v různých designových variantách.

Umývátko

kód	rozměr (mm)		CZK bez DPH	CZK s DPH
SAP51	510x215	s otvorem pro baterii	747,93	**905,-**

KERAMIKA

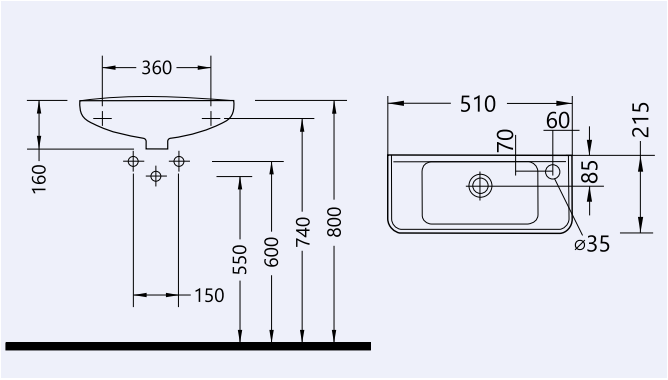

Umývátko

kód	rozměr (mm)	CZK bez DPH	CZK s DPH
VSD40 (H8157200001061)	400x250	570,25	**690,-**

NEW

KERAMIKA

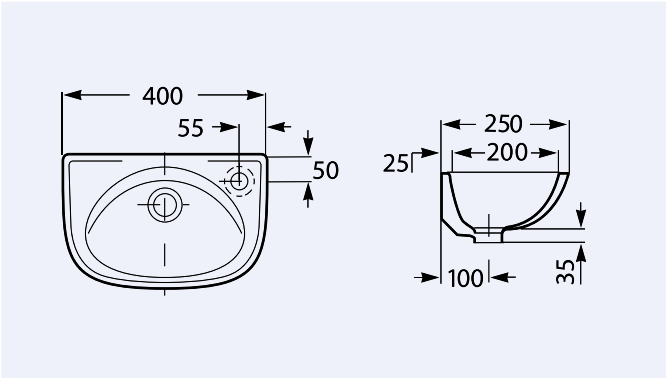

Umyvadlo

kód	rozměr (mm)		CZK bez DPH	CZK s DPH
VSD50 (WQ8A00230000001)	500	s otvorem pro baterii	577,69	**699,-**
VSD55 (WQ8A00220000001)	550	s otvorem pro baterii	602,48	**729,-**
VSD60 (WQ8A00210000001)	600	s otvorem pro baterii	610,74	**739,-**

NEW

KERAMIKA

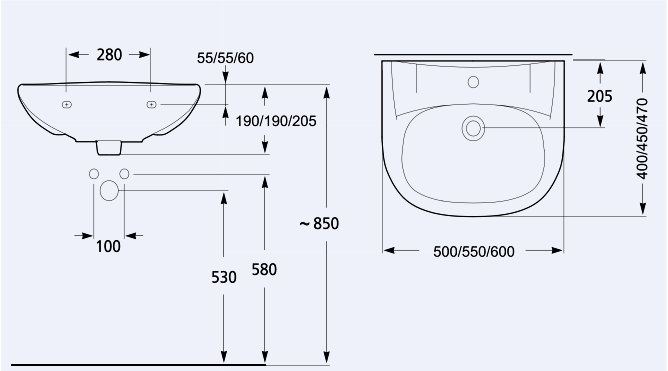

Kryt sifonu pro umyvadlo

kód	rozměr (mm)	CZK bez DPH	CZK s DPH
VSD61 (WQ8I902400000F1)		511,57	**619,-**

NEW

KERAMIKA

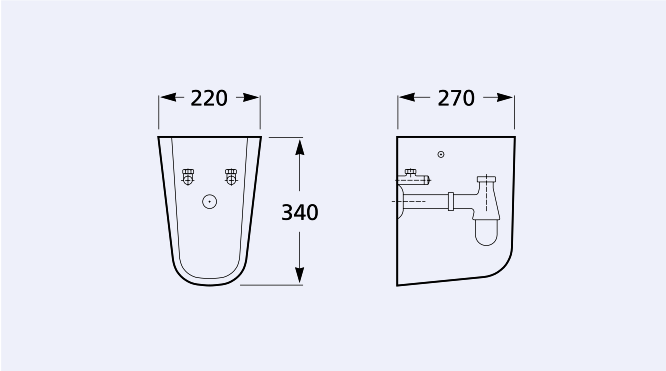

WC klozet závěsný

kód			CZK bez DPH	CZK s DPH
VSD70	(H8206400000001)	bez sedátka	1156,20	**1 399,-**
VSD71	(H8913900000001)	sedátko pro VSD70	329,75	**399,-**

NEW

KERAMIKA

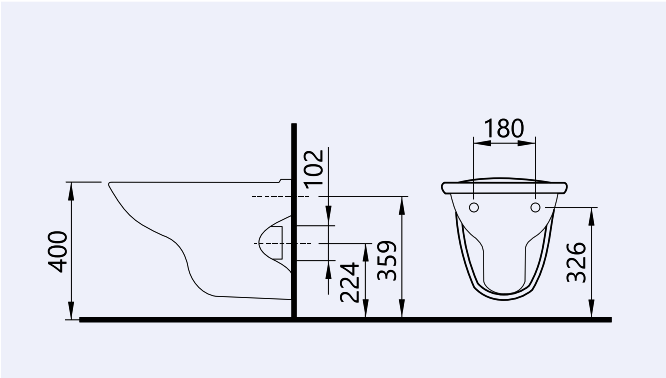

WC kombi

kód			CZK bez DPH	CZK s DPH
VSD80	(H8602770007871)	spodní odpad s armaturou, dvojité splachování, včetně sedátka	2040,50	**2 469,-**

NEW

KERAMIKA

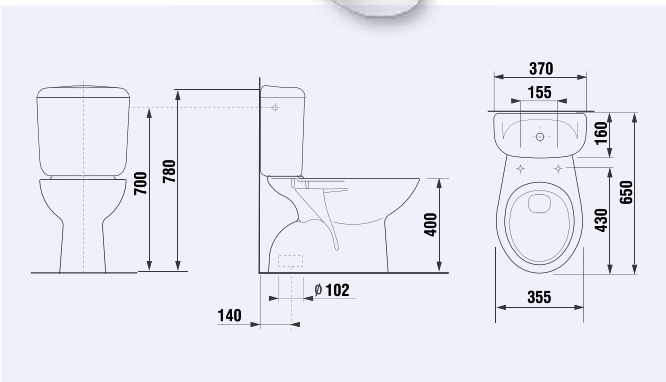

WC kombi

kód			CZK bez DPH	CZK s DPH
VSD90	(H8602760007871)	zadní odpad s armaturou, dvojité splachování, včetně sedátka	2040,50	**2 469,-**

NEW

KERAMIKA

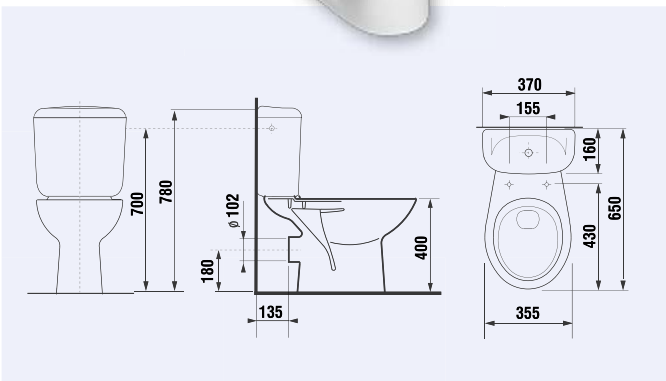

Sedátko WC

kód		CZK bez DPH	CZK s DPH
CSS112N	bílé, duroplast, soft close, nerez panty - easy lock	585,95	**709,-**

ANTI-BACTERIAL | EASY LOCK | SOFT CLOSE

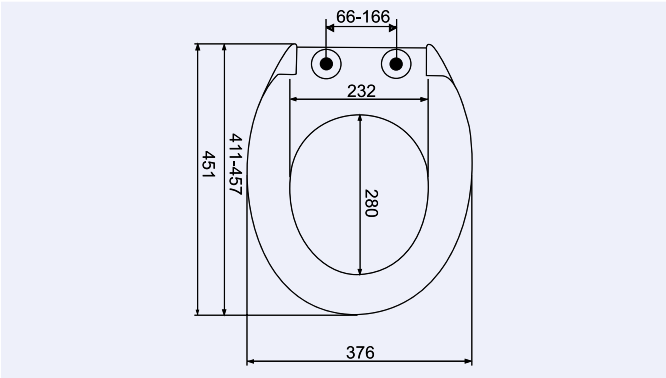

Sedátko WC

kód		CZK bez DPH	CZK s DPH
CSS115	bílé, duroplast, soft close, nerez panty - easy lock	660,33	**799,-**

NEW

ANTI-BACTERIAL | EASY LOCK | SOFT CLOSE

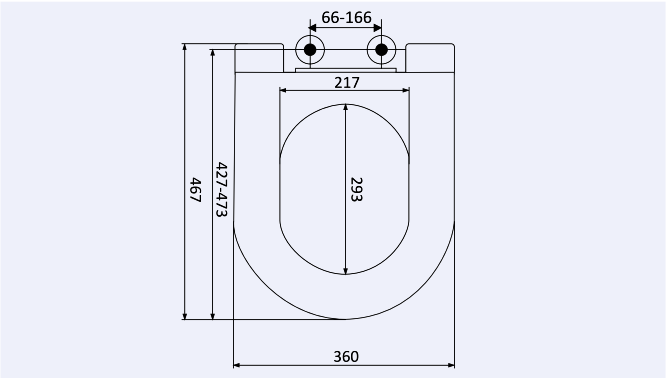

Sedátko WC slim

kód		CZK bez DPH	CZK s DPH
CSS113	bílé, duroplast, soft close, nerez panty - easy lock	742,98	**899,-**

ANTI-BACTERIAL | EASY LOCK | SOFT CLOSE

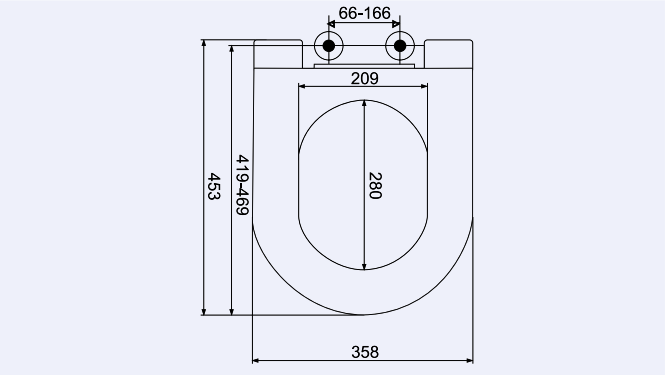

Sedátko WC slim

kód		CZK bez DPH	CZK s DPH
CSS114	bílé, duroplast, soft close, nerez panty - easy lock	825,62	**999,-**

ANTI-BACTERIAL | EASY LOCK | SOFT CLOSE

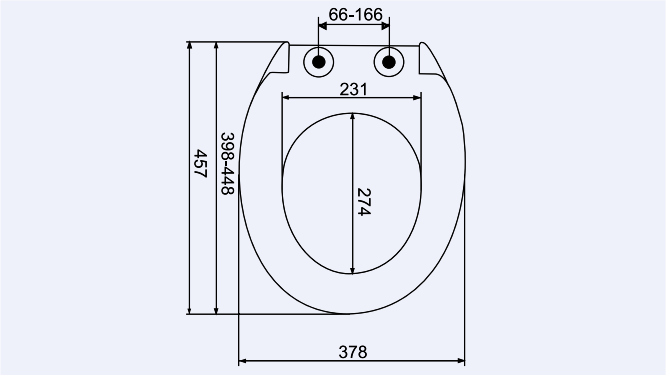

Sedátko WC Slim

kód		*CZK bez DPH*	*CZK s DPH*
CSS116	bílé, duroplast, soft close, nerez panty - easy lock, kompatibilní s keramikou Lyra Plus	742,98	**899,-**

NEW

ANTI-BACTERIAL EASY LOCK SOFT CLOSE

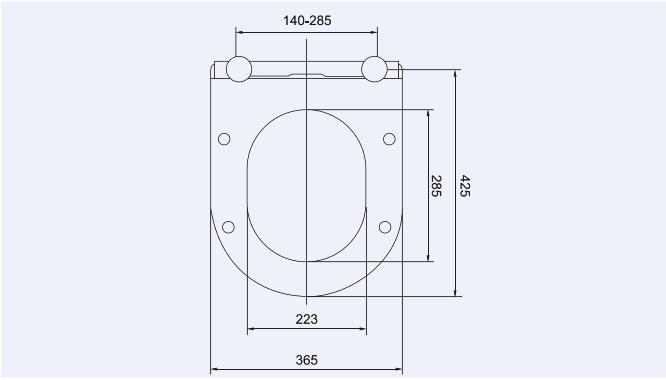

INFO

Názorná ukázka funkce EASY LOCK.
Na keramiku sedátko jednoduše nasadíte i sundáte pouhým jedním zmáčknutím, očistíte celé WC a pak opět sedátko jednoduše nacvaknete zpět.

Kombinace wc sedátek se sanitární keramikou

Sanitární keramika	*Druh*	*CSS 112N*	*CSS 113*	*CSS 114*	*CSS 115*	*CSS 116*
Mereo / Jika	závěsné	✔	x	✔	x	✔
	kombi	✔	x	✔	x	✔
Glacera - Base	závěsné	✔	x	x	x	x
Vitra - S50	závěsné 52 cm	x	✔	✔	✔	x
	kombi	x	✔	✔	✔	x
Roca - Victoria	kombi	✔	x	x	x	x
Laufen - Laufen Pro	závěsné	✔	✔	✔	✔	x
	kombi	✘	✔	✔	✔	x
Jika - Mio	závěsné	✔	✔	✔	✔	x
	kombi	x	✔	✔	✔	x
Jika - Cubito	závěsné	✔	✔	✔	✔	x
Jika - Olymp	závěsné	✔	✔	✔	x	✔
	kombi	✔	✔	✔	x	✔
Jika - Zeta	stojící	✔	✔	✔	x	✔
Jika - Roman	stojící	✔	✔	✔	x	✔
Jika - Tigo	závěsné	✔	✔	✔	✔	x
	kombi	✔	✔	✔	✔	x
Jika - Lyra Plus	závěsné	✔	✔	✔	✔	✔
	kombi	x	x	x	x	✔
Ideal Standard - Playa	kombi	x	✔	✔	✔	x
Fayans - Neo	závěsné	✔	✔	x	x	✔
Jika Euroline	závěsné	✔	✔	✔	x	✔
	kombi	x	x	x	x	✔

ANTI-BACTERIAL

Antibakteriální povrchová úprava

EASY LOCK

Easy Lock - systém pro snadné odejmutí víka a sedátka. Nerezové panty umožňují jednoduchým stlačením odejmout WC sedátko od mísy. Tím umožňují jeho snadnou údržbu a výrazně zvyšují úroveň hygieny toalety

SOFT CLOSE

Soft Close - samozavírací systém sedátka. Pomocí hydraulického systému víko i sedátko pomalu dopadají na mísu. Tento systém dodává pocit komfortu a zabraňuje poškození mísy i sedátka.

11

Náhradní díly

Množství užitečných dílů pro snadné opravy svépomocí.

Ramínko pro bytové jádro

CB102A - 1/2˝ x 320 mm	404,13 CZK bez DPH **489,- CZK s DPH**	

Ramínko ploché rovné

CB103A -	210 mm	200,- CZK bez DPH **242,- CZK s DPH**
CB402B -	160 mm	191,74 CZK bez DPH **232,- CZK s DPH**
CB103D -	300 mm	200,- CZK bez DPH **242,- CZK s DPH**
CB103 -	250 mm	200,- CZK bez DPH **242,- CZK s DPH**

Ramínko pro stojánkové dřezové baterie

CB104 - pro CB20101N - 170 mm	200,- CZK bez DPH **242,- CZK s DPH**
CB104A - pro CB201N - 210 mm	213,22 CZK bez DPH **258,- CZK s DPH**
CB105 - pro CBEE20101 - 170 mm	200,- CZK bez DPH **242,- CZK s DPH**
CB105A - pro CBEE201 - 210 mm	242,15 CZK bez DPH **293,- CZK s DPH**

Ramínko trubkové ø 18 mm

CB106 -	200 mm	150,41 CZK bez DPH **182,- CZK s DPH**
CB106A -	300 mm	200,- CZK bez DPH **242,- CZK s DPH**

Ramínko pro stojánkové dřezové baterie

CB108 - pro CB20103, CBEE20103	242,15 CZK bez DPH **293,- CZK s DPH**

Ramínko ploché vyhnuté

CB402 -	210 mm	229,75 CZK bez DPH **278,- CZK s DPH**
CB402A -	160 mm	237,19 CZK bez DPH **287,- CZK s DPH**

Přepínač sprchy

CB470 - pro CB90103, CB901A03	137,19 CZK bez DPH **166,- CZK s DPH**

Přepínač sprchy

CB470A - pro CB102A, CB60203, CB602A03, CBEE60203, CBEE602A03	140,50 CZK bez DPH **170,- CZK s DPH**

Přepínač sprchy

CB470B - pro CBS60203, CBS602A03, CB60204, CB602A04, CBEE60204, CBEE602A04	242,15 CZK bez DPH **293,- CZK s DPH**

Kartuš pro baterie

CB401D - 35 mm - pro CBQ, CBEE, CBE, CBV*	150,41 CZK bez DPH **182,- CZK s DPH**
CB401E - 40 mm - tříkroková pro CB	240,50 CZK bez DPH **291,- CZK s DPH**

* mimo CBV 20101, 101, 501

Kartuš pro baterie

CB401L - 35 mm - pro CBV20101	209,09 CZK bez DPH **253,- CZK s DPH**

Kartuš pro baterie

CB401N - 35 mm - pro CBV101, CBV501	209,09 CZK bez DPH **253,- CZK s DPH**

Kartuš pro baterie

CB401F - pro CBS a CBL - studená voda	100,- CZK bez DPH **121,- CZK s DPH**
CB401G - pro CBS a CBL - teplá voda	100,- CZK bez DPH **121,- CZK s DPH**

Magnetická kartuš pro ventil tlačný samouz.

CB402TN - pro CBT802S	164,46 CZK bez DPH **199,- CZK s DPH**

Kartuš pro ventil tlačný, samouzavírací

CB401TN - pro CBT801S	164,46 CZK bez DPH **199,- CZK s DPH**

Růžice k bateriím CB chrom

CB425 - chrom pro CB, CBEE, CBS,CBL	18,60 CZK bez DPH **22,50 CZK s DPH**

Růžice k roháčkům

CB425B - 1/2˝ chrom	6,61 CZK bez DPH **8,- CZK s DPH**

Páčka pro rohové kohouty

CR35P - plastová pro CR37A, 38A, 39A, 37AK, 39AK	7,44 CZK bez DPH **9,- CZK s DPH**
CR35PK - kovová pro CR37A, 38A, 39A, 37AK, 39AK	9,09 CZK bez DPH **11,- CZK s DPH**

Perlátor

CB420 - pro ramínko ploché vyhnuté a ploché rovné, vnější závit
26,45 CZK bez DPH
32,- CZK s DPH

Perlátor

CB420A - pro trubkové ramínko ø 18 mm, vnitřní závit a pro CBQ20101
26,45 CZK bez DPH
32,- CZK s DPH

Perlátor

CB420V - plastový s vnějším závitem pro baterie Mereo pro baterie CBE
40,50 CZK bez DPH
49,- CZK s DPH

NEW

Sada těsnění

CB99A - pro stojánkové baterie CB201, CB20101, CB201N, CB20101N
20,66 CZK bez DPH
25,- CZK s DPH

CB99B - pro stojánkové baterie CBEE201, CBEE20101
20,66 CZK bez DPH
25,- CZK s DPH

Montážní sada

CB99D - pro baterie CBEE 0101, 201, 20101
40,50 CZK bez DPH
49,- CZK s DPH

Montážní sada

CB99F - pro baterie CB101, 501, 10101, 20101
40,50 CZK bez DPH
49,- CZK s DPH

CB99G - pro baterie CBEE101, 10101, 20103
40,50 CZK bez DPH
49,- CZK s DPH

Těsnění pro baterie se sítkem

CB99 - chrom sada 2 ks
21,49 CZK bez DPH
26,- CZK s DPH

CB99X - 1 ks
13,22 CZK bez DPH
16,- CZK s DPH

Přechodka chomovaná MF

CB467E - 1/2˝ x 1/2˝ se zpětnou klapkou
51,24 CZK bez DPH
62,- CZK s DPH

CB467F - 3/4˝ x 1/2˝ se zpětnou klapkou
59,50 CZK bez DPH
72,- CZK s DPH

Matice připojovací

CB490 - pro plochá ramínka
23,97 CZK bez DPH
29,- CZK s DPH

Matice

CB403 - 3/4˝ připojovací k bateriím CB — 23,97 CZK bez DPH **29,- CZK s DPH**

Sedlo mosazné pro baterie CB

CB480 - sedlo připojení pro baterie CB — 23,97 CZK bez DPH **29,- CZK s DPH**

CB480A - mosazné připojení matice pro ploché rovné a ploché vyhnuté ramínka — 23,97 CZK bez DPH **29,- CZK s DPH**

Etážka mosazná niklovaná

CB404 - 1/2˝ x 3/4˝ — 43,80 CZK bez DPH **53,- CZK s DPH**

Přechodka mosazná niklovaná

CB467G - 3/4˝ x M22 x 1 — 30,57 CZK bez DPH **37,- CZK s DPH**

Výpusť umyvadlová pro baterie

CB468 - pro baterii řady CB, kovová — 158,68 CZK bez DPH **192,- CZK s DPH**

CB468A - pro baterii řady CBEE, plastová — 158,68 CZK bez DPH **192,- CZK s DPH**

Sprcha pro stojánkové dřezové baterie

CB465C - s přepínačem pro CB350, CBEE350 — 167,77 CZK bez DPH **203,- CZK s DPH**

Hadice sprchová

CB445 - pro CB350 CBEE350, délka 120 cm — 139,67 CZK bez DPH **169,- CZK s DPH**

Hadice sprchová

CB445A - 200 cm, pro CB90101 — 222,31 CZK bez DPH **269,- CZK s DPH**

Páka

CB405 - pro baterie CB Sonáta	120,66 CZK bez DPH **146,- CZK s DPH**

Lékařská páka

VB356 - pro baterie CB	366,94 CZK bez DPH **444,- CZK s DPH**

Páka

CB405EE - pro baterie CBEE Lila	66,94 CZK bez DPH **81,- CZK s DPH**

Páka

CB405Q - pro baterie CBQ Quatro	95,04 CZK bez DPH **115,- CZK s DPH**
CB405Q1 - pro baterie CBQ Quatro	95,04 CZK bez DPH **115,- CZK s DPH**

Páka

CB405V - pro baterie CBV Eve	100,- CZK bez DPH **121,- CZK s DPH**
CB405V1 - pro baterie CBV Eve 201	95,04 CZK bez DPH **115,- CZK s DPH**

Páka

CB405M - pro baterie CBQM Mada	120,66 CZK bez DPH **146,- CZK s DPH**

Páka

CB405VV - pro baterie CBE Viana	123,14 CZK bez DPH **149,- CZK s DPH**

Oliva pro baterie CBS Kasia

CB405D - studená voda	75,21 CZK bez DPH **91,- CZK s DPH**
CB405E - teplá voda	75,21 CZK bez DPH **91,- CZK s DPH**

CBL Retro

CB405F - studená voda	229,75 CZK bez DPH **278,- CZK s DPH**
CB405G - teplá voda	229,75 CZK bez DPH **278,- CZK s DPH**

Sada pantů pro WC sedátka

CSS91S - pro CSS106S, 107S, 108S, 111S (2 ks pantů + mont. šrouby, matice a plastové podložky)

453,72 CZK bez DPH
549,- CZK s DPH

Sada pantů pro WC sedátka

CSS94 - pro CSS37 (2 ks pantů + mont. šrouby, matice a plastové podložky)

249,59 CZK bez DPH
302,- CZK s DPH

Sada uchycení pro wc sedátka

CSS96 - pro CSS112N, CSS113, CSS114, CSS115

249,59 CZK bez DPH
302,- CZK s DPH

Sada uchycení pro wc sedátka

CSS97 - CSS116

249,59 CZK bez DPH
302,- CZK s DPH

Uzavírací mechanismus pro CLIC-CLAC, 5/4˝

CH08 - pro CH02, CH03, CH03N, CH05	80,17 CZK bez DPH **97,- CZK s DPH**

Sada těsnění pro výpusť CLIC-CLAC, 5/4˝

CH09 - pro CH02, CH03, CH03N, CH05 - 2 ks	28,93 CZK bez DPH **35,- CZK s DPH**
CH10 - pro CH02, CH03, CH03N, CH05 - 1 ks	16,53 CZK bez DPH **20,- CZK s DPH**

Náhradní uzávěr k výpusti CH02

CH02K	81,82 CZK bez DPH **99,- CZK s DPH**

Náhradní uzávěr k výpusti CH03

CH03K	70,25 CZK bez DPH **85,- CZK s DPH**

Náhradní uzávěr k výpusti CH05

CH05K	48,76 CZK bez DPH **59,- CZK s DPH**

Náhradní díly pro kouty řady Fantasy

Madlo

CKND256H - pro sprchové kouty CK10111HLR - 10411HLR, CK701xxH, rozteč 27 mm	524,79 CZK bez DPH **635,- CZK s DPH**

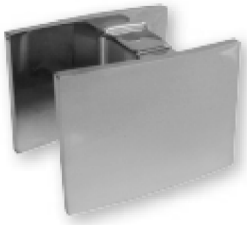

Sada těsnění

CKND253H - kompletní pro CK10211H, CK10311H, CK10111-CK10411HLR včetně magnetické lišty	629,75 CZK bez DPH **762,- CZK s DPH**
CKND11H - kompletní pro CK70104H i pro CK70101H, včetně magnetické lišty	600,- CZK bez DPH **726,- CZK s DPH**

Stírací lišta silikonová

CKND299 - spodní pro CK70102, sada 2 ks	171,07 CZK bez DPH **207,- CZK s DPH**
CKND300E - spodní pro CK70101E, CK70102E, sada 2 ks	138,84 CZK bez DPH **168,- CZK s DPH**
CKND300H - spodní pro CK70104H, CK70101H, 2 ks	138,84 CZK bez DPH **168,- CZK s DPH**
CKND303H - spodní pro CK10111HLR - CK10411HLR, 1 ks	123,97 CZK bez DPH **150,- CZK s DPH**

Nastavovací boční profil

CKND250H - pro pro CK101-10411HLR, CK801H, 804H, 809H, chrom ALU, rozšíření až o 25mm	825,62 CZK bez DPH **999,- CZK s DPH**

Pevné skleněné díly a dveře

na dotaz

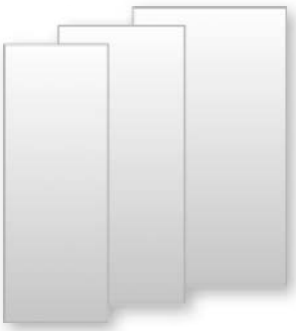

Náhradní díly pro kouty řady Mistica

Madlo

CKND09N - pro CK608...N, CK608...E, CK608...M

446,28 CZK bez DPH
540,- CZK s DPH

Madlo

CKND09NH - pro sprchové kouty CK608B...H, rozteč 140 mm

537,19 CZK bez DPH
650,- CZK s DPH

Sady pojezdů – horní

CKND170H - vodící kladky pevné - horní, sada 4 ks, pro kouty CK608...H

766,12 CZK bez DPH
927,- CZK s DPH

Sady pojezdů – horní

CKND170N - vodící kladky sada 4 ks, horní pro CK608...N, CK608...E, CK608...M

633,06 CZK bez DPH
766,- CZK s DPH

Sady pojezdů – spodní

CKND171H - vodící kladky vyjímatelné - spodní, sada 4 ks, pro kouty CK608...H

766,12 CZK bez DPH
927,- CZK s DPH

Sady pojezdů – spodní

CKND171N - vodící kladky vyjímatelné, sada 4 ks, spodní pro CK608...N, CK608...E, CK608...M

633,06 CZK bez DPH
766,- CZK s DPH

Sada těsnění

CKND12 - Sada těsnění pro CK608...N, CK608...E, CK608...M, CK608...H 2 ks: těs. s mag.,na posuv. dveře, těs. na pev. díl

704,13 CZK bez DPH
852,- CZK s DPH

Sada magnetických lišt

CKND12M - pro skládané kouty Mistica, čtvercové/ /obdélníkové, tloušťka 6 mm, 2 ks

548,76 CZK bez DPH
664,- CZK s DPH

Pevné skleněné díly a dveře

na dotaz

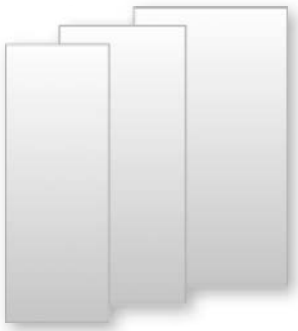

Náhradní díly pro kouty řady Kora a akční kouty

Madlo

CKND181N - pro CK351...N, CK341...N
247,93 CZK bez DPH
300,- CZK s DPH

Madlo

CKND09A - pro CK35124N, CK35124H
196,69 CZK bez DPH
238,- CZK s DPH

Madlo

CKND09H - pro sprchové kouty Kora CK351...H, CK341...H, rozteč 145 mm
455,37 CZK bez DPH
551,- CZK s DPH

Sady pojezdů – horní

CKND182A - horní pojezd pro CK351...H, sada 4 ks
198,35 CZK bez DPH
240,- CZK s DPH

Sady pojezdů – horní

CKND182AH - horní pojezd pro CK351...N, CK351...H, sada 2 ks
198,35 CZK bez DPH
240,- CZK s DPH

Sady pojezdů – horní

CKND182H - horní pojezdy pro CK351...H, sada 4 ks
297,52 CZK bez DPH
360,- CZK s DPH

Sady pojezdů – horní

CKND182N - vodící kladky pro CK351...N, CK341...N, sada 4 ks
446,28 CZK bez DPH
540,- CZK s DPH

Sady pojezdů – horní

CKND182NN - vodící kladky pro CK351...N, CK341...N, sada 4 ks
297,52 CZK bez DPH
360,- CZK s DPH

Sady pojezdů – spodní

CKND183A - spodní pojezdy pro CK351...N, CK351...H, sada 2 ks
198,35 CZK bez DPH
240,- CZK s DPH

Sady pojezdů – spodní

CKND183AH - spodní pojezdy pro CK351...N, CK351...H, sada 2 ks — 198,35 CZK bez DPH **240,- CZK s DPH**

Sady pojezdů – spodní

CKND183H - spodní pojezdy pro CK351...H, CK341...H, sada 4 ks — 371,90 CZK bez DPH **450,- CZK s DPH**

Sady pojezdů – spodní

CKND183N - háčky pro CK351...N, CK341...N, sada 4 ks — 371,90 CZK bez DPH **450,- CZK s DPH**

Sady pojezdů – spodní

CKND183NN - vodící kladky pro CK351...N, CK341...N, sada 4 ks — 297,52 CZK bez DPH **360,- CZK s DPH**

Sada těsnění

CKND179A - CK3(5,4)1..N,H, 4 mm, 2ks: těs. s mag., stír. lišty na pos. dveře a pev. sklo "akční" — 386,78 CZK bez DPH **468,- CZK s DPH**

CKND179N - pro CK3(5,4) 1..N,H, 5 mm, 2 ks: těs. s magnetem, stír. lišty na pos. dveře a pevné sklo — 386,78 CZK bez DPH **468,- CZK s DPH**

CKND207N - CK341...N, 4 mm, 2ks: těs. s magnetem, stír. lišty na pos. dveře a pevné sklo — 363,64 CZK bez DPH **440,- CZK s DPH**

Pevné skleněné díly a dveře

na dotaz

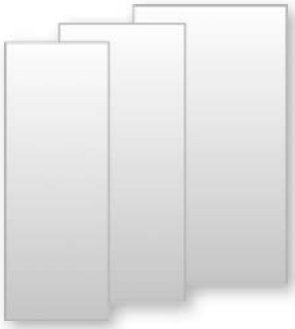

Poznámky:

Poznámky:

Poznámky:

Poznámky:

Vybavení koupelen 2018 CZK mereo

mereo

www.mereo.cz